PSS Series
线性模组系列
精密级/丝杆驱动/一般环境
PRECISION TYPE/BALL SCREW DRIVE/SEMI-ENCLOSED

目录
CONTENTS

PSS120

最大行程 1050mm
最大负载 50KG
本体高度 70mm
本体宽度 102mm
..... 051

PSS130

最大行程 1050mm
最大负载 70KG
本体高度 78mm
本体宽度 135mm
..... 055

PSS140

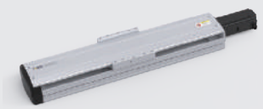

最大行程 1050mm
最大负载 110KG
本体高度 78mm
本体宽度 135mm
..... 061

PSS170

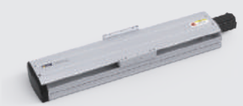

最大行程 1250mm
最大负载 120KG
本体高度 97mm
本体宽度 170mm
..... 067

PSS200

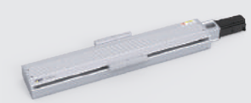

最大行程 1500mm
最大负载 140KG
本体高度 101.5mm
本体宽度 175mm
..... 071

PSS220

最大行程 1500mm
最大负载 150KG
本体高度 122mm
本体宽度 220mm
..... 075

产品索引 标准滚珠丝杆滑台系列

SPEC INDEX STANDARD BALL SCREW MODULE SERIESR

使用环境 Use Where	传动方式 Driven Mode	产品型号 Mode	驱动功率 Motor Power (W)	本体宽幅 Width (mm)	重复定位精度 Positioning Precision (mm)	丝杆规格(C7级) Ball Screw Spec		最大搬运重量"2 Maximum Load Weight		额定速度 Maximum speed"1 (mm/s)
						外径 Diameter (mm)	导程 Lead (mm)	水平使用 Horizontal (kg)	垂直使用 Vertical (kg)	
一般环境 Semi-enclosed	滚珠丝杆 Ball Screw	PSS120	200	102	±0.01	16	5	50	12	250
							10	30	8	500
							20	18	3	1000
							32	5	—	1600
		PSS130	200	135	±0.01	16	5	70	17	250
							10	47	12	500
							20	24	6	1000
							32	13	—	1600
		PSS140	400	135	±0.01	16	5	110	33	250
							10	88	22	500
							20	40	10	1000
							32	30	8	1600
		PSS170	750	170	±0.01	20	5	120	50	250
							10	120	40	500
							20	83	25	1000
							40	43	12	2000
		PSS200	750	175	±0.01	25	5	140	50	250
							10	140	40	500
							25	95	18	1250
		PSS220	750	220	±0.01	25	5	150	55	250
							10	150	45	500
							25	105	20	1250
							50	43	12	2500

标准行程及最高使用速度"3 Stroke (mm) & Maximum Speed (mm/s) 代表速度 speed																																页码 Page
行程 Stroke	100	150	200	250	300	350	400	450	500	550	600	650	700	750	800	850	900	950	1000	1050	1100	1150	1200	1250	1300	1350	1400	1450	1500			
250															225	200	175	150	125	100												051
500															450	400	350	300	250	200												
1000															900	800	700	600	500	400												
1600															1440	1280	1120	960	800	640												
250															225	200	175	150	125	100												055
500															450	400	350	300	250	200												
1000															900	800	700	600	500	400												
1600															1440	1280	1120	960	800	640												
250															225	200	175	150	125	100												061
500															450	400	350	300	250	200												
1000															900	800	700	600	500	400												
1600															1440	1280	1120	960	800	640												
250																	225		200		175		150									067
500																	450		400		350		300									
1000																	900		800		700		600									
2000																	1800		1600		1400		1200									
250																		225		200		175		150		125		100				071
500																		450		400		350		300		250		200				
1250																		1125		1000		875		750		625		500				
250																		225		200		175		150		125		100				075
500																		450		400		350		300		250		200				
1250																		1125		1000		875		750		625		500				
2500																		2250		2000		1750		1500		1250		1000				

*注 Notes:

1. 额定速度为电机额定转速（3000r/min）时的速度，或由滚珠丝杠的容许转速限制的速度。
Rated speed is the motor at rated speed (3000 r/min), or limited by ball screw permissible revolution.

2. 最大可搬运重量为额定转速下加速度0.3G时（导程5mm或以下时为0.15G）的质量。如果在最大搬运重量的范围内，则与搬运重量无关，可以按此速度搬运。但是，随着重量增加，加速、减速曲线趋缓，如果移动距离较短，则不能达到标注的最高速度。
Maximum load weight is under the rated speed when acceleration is 0.3 G or 0.1 5G(ball screw lead ≤ 5 mm),in range of max load weight,it runs at max speed and smoothly, However, with the increase of weight , the slowing of acceleration, deceleration and curve, if the moving distance is too short ,it can not reach the max speed it annotated.

3. 各行程的最高速度为电转速（3000r/min）时的速度，滚珠螺杆驱动机型的行程较长时，因滚珠丝杆发生共振以最高速度工作时，可能会出现异声、震动等情况。应适当降低运动速度。
The highest speed of each stroke is that when motor runs at speed (3000 r/min), When the length of ball screw types a re too long, because of resonance and moving at the highest speed, it may appear noise,vibration, and so on . Now should slow down its s peed appropriately.

4. 行程是指我们标准产品所能达到的最大行程，有特殊要求请咨询销售人员。
Stroke refers to its max distance of our standard products can achieve, ask our salesman for help if needed.

PSS120 单轴/1-Axis

滚珠丝杆驱动
Ball Screw Drive

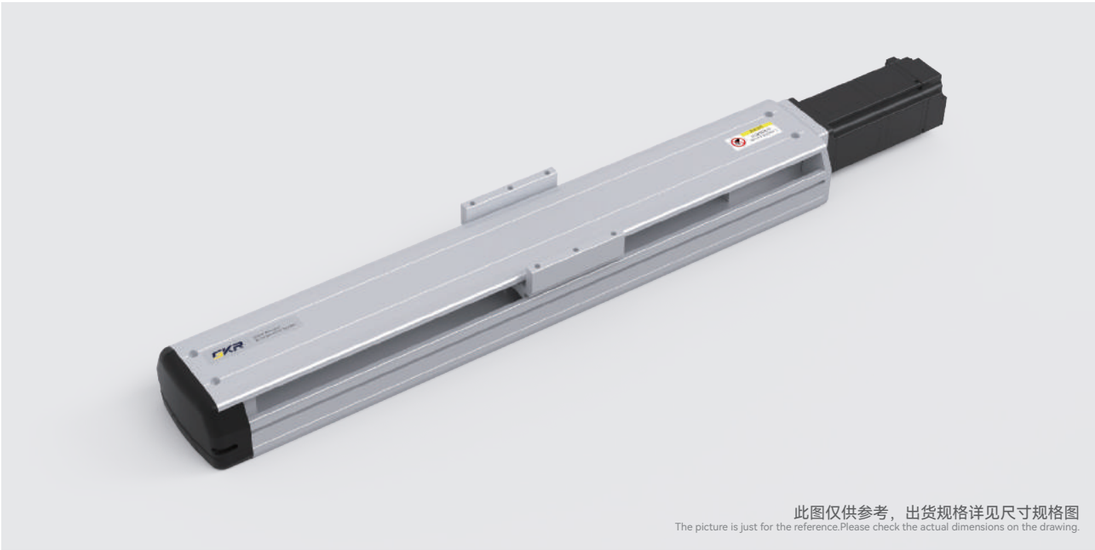

此图仅供参考，出货规格详见尺寸规格图
The picture is just for the reference.Please check the actual dimensions on the drawing.

最大行程 Maximum Stroke	最高速度 Maximum Stroke	额定扭矩 Maximux Static Torque	滚珠丝杆 Ball Screw	直线导轨 Linear Guide
1050mm	1600mm/s	0.64N·m	ø16mm	12×7.5-2支

电机马达连接方式 Motor Connection Style

BC

BL

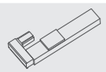
BR

BM

型号表示方式
Ordering Method

PSS120 – L05 – S100 – BC – T20B – C1 – N

本体型号 Ontology Model

滚珠丝杆导程 Ball Screw Lead
- 05 5mm
- 10 10mm
- 20 20mm
- 32 32mm

有效行程 Maximum Stroke
- 标准范围 100 - 1050mm
- 行程间隔 50mm Pitch

马达连接方式 Motor Position
- BC 马达直连外置 Motor Direct Connection
- BM 马达下折 Under Linear Module
- BL 马达左折 Left Linear Module
- BR 马达右折 Right Linear Module

马达品牌、功率 Coil Specifications
- T 台达（标准） Delta
- P 松下（标准） Panasonic
- Y 安川（标准） Yaskawa
- C 客户自配 Customer Preared
- 10 100w
- 20 200w
- 40 400w
- 75 750w
- B 有刹车 With Brake *

注：若无刹车则不表示；选用步进电机请咨询销售人员。

原点感应器 Origin Sensor
- 外挂型 Out Side
  - C 马达侧 Moter side
  - D 反马达侧 Opposite Motor Side
- 无 No Sensor
  - E 无 No Sensor

端点极限感应器 Limit Sensor
- 1 1只 pcs
- 2 2只 pcs
- 3 3只 pcs
- 无 No Sensor
  - 0 无 No Sensor

非标定制 Non-Standard Model

基本规格 Specification

性能	重复定位精度 Repeatability (mm)		±0.01			
	滚珠丝杆导程 Ball Screw Lead (mm)		5	10	20	32
	最高速度 Maximum Speed (mm/s)		250	500	1000	1600
	最大可搬运重量 Maximum Payload	水平使用 Horizontal(kg)	50	30	18	5
		垂直使用 Vertical(kg)	12	8	3	—
	额定推力 Rate Thrust (N)		788	394	197	123
	标准行程 Stroke Pitch (mm)		100~1050mm / 间隔 50mm pitch			
配件	驱动功率 AC Servo Motor Output (W)		200			
	滚珠丝杆外径 Ball Screw ø (mm)		C7ø16			
	直线导轨 Linear Guide(mm)		W12×H7.5			
	联轴器 Couping(mm)		10×14			
	原点感应器 Home Sensor	外挂 Outside	EE-SX672(NPN) EE-SX672P(PNP)			

感应器接线图（原点及端点） Sensor Layout

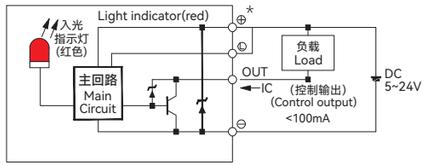

*行程超过750时，会产生滚珠丝杆偏振，此时请降低工作速度。
*When the srtoke is over 750mm,the run-out of the ball screw will occur. We recommend to low down the working speed under this cicumstances.
*马达加减速设定0.2秒。
*Acceleration and deacceleration value is set 0.2 second.
*本产品标准行程工作速度请参照P050页应用。
*Please refer to page P050 for standard stroke working speed.

容许负载力矩表 Allowable Overhang

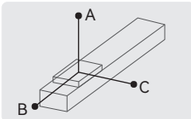

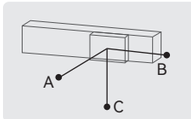

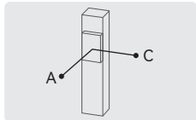

单位(unit): mm

水平安装 Horizontal Installation		A	B	C
导程5 Lead	30kg	882	65	78
	40kg	606	43	51
	50kg	437	29	35
导程10 Lead	15kg	875	138	157
	25kg	485	73	83
	30kg	386	56	64
导程20 Lead	5kg	1160	384	386
	10kg	561	180	181
	18kg	288	88	89
导程32 Lead	3kg	822	444	385
	5kg	492	255	224
	—	—	—	—

单位(unit): mm

墙壁安装 Wall Installation		A	B	C
导程5 Lead	25kg	100	84	1102
	35kg	63	52	725
	50kg	35	29	433
导程10 Lead	10kg	250	221	1311
	20kg	110	97	633
	30kg	64	56	385
导程20 Lead	6kg	317	316	955
	12kg	147	144	455
	18kg	89	88	288
导程32 Lead	2kg	591	682	1256
	5kg	224	255	488
	—	—	—	—

单位(unit): mm

垂直安装 Vertical Installation		A	C
导程5 Lead	5kg	544	544
	8kg	341	341
	12kg	227	227
导程10 Lead	4kg	606	606
	8kg	303	303
	—	—	—
导程20 Lead	2kg	961	961
	3kg	639	639
	—	—	—

静态容许负载惯量 Static Loading Moment

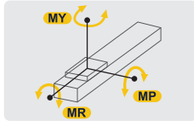

单位(unit): N·m

水平安装 Horizontal Installation	
MY	150
MP	130
MR	130

*力矩所表示的数据，代表重心。
*The torque value in the chart indicate the center of gravity.
*产品在规范的使用条件下,使用寿命为10000公里。
*Operation life is 10,000km when the product is using under the specified conditions.
*倒吊使用无法套用标准规范，如有需求请与我们联系。
*Data information is not for ceiling-mount inverse use, contact us for the details if you want to apply ceiling-mount inverse usage.

推荐搭配伺服电机一览表 Recommended Motor Table

品牌 Brand	特征码 Coding	有无刹车 Wherer With Brake	马达功率 Motor Power	电源电压 (Ac-voltage)	伺服马达型号 Motor Model	伺服驱动型号 Motor Model
台达 Delta	T	无刹车(水平使用) Without Brake(Horizontal Type)	200W	220V	ECMA-C20602RS	ASD-B2-0221-B
		有刹车(垂直使用) With Brake(Vertical Type)	200W	220V	ECMA-C20602SS	ASD-B2-0221-B
松下 Panasonic	P	无刹车(水平使用) Without Brake(Horizontal Type)	200W	220V	MHMF022L1U2M	MADLN15SG
		有刹车(垂直使用) With Brake(Vertical Type)	200W	220V	MHMF022L1V2M	MADLN15SG
安川 Yaskawa	Y	无刹车(水平使用) Without Brake(Horizontal Type)	200W	220V	SGM7J02AFC6S	SGD7S1R6A00A002
		有刹车(垂直使用) With Brake(Vertical Type)	200W	220V	SGM7J02AFC6E	SGD7S1R6A00A002

PSS120 单轴/1-Axis

滚珠丝杆驱动
Ball Screw Drive

BC 马达直连
Motor Direct Connection

单位(Unit):mm

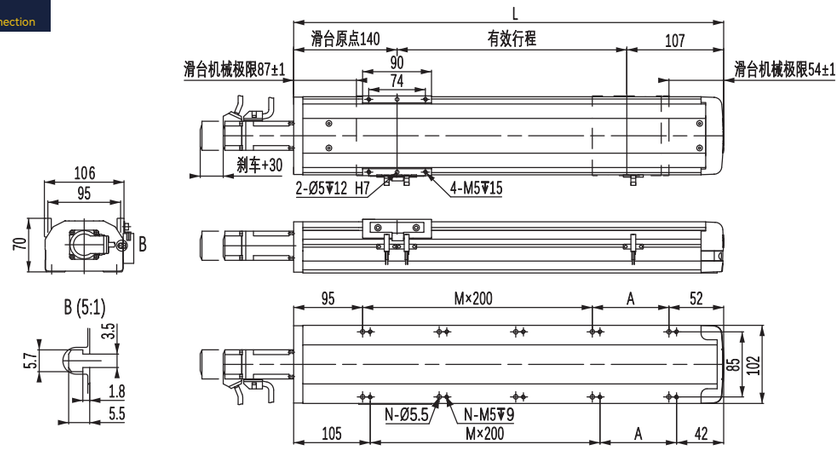

有效行程	100	150	200	250	300	350	400	450	500	550	600	650	700	750	800	850	900	950	1000	1050
L	347	397	447	497	547	597	647	697	747	797	847	897	947	997	1047	1097	1147	1197	1247	1297
A	200	50	100	150	200	50	100	150	200	50	100	150	200	50	100	150	200	50	100	150
M	0	1	1	1	1	2	2	2	2	3	3	3	3	4	4	4	4	5	5	5
N	4	6	6	6	6	8	8	8	8	10	10	10	10	12	12	12	12	14	14	14
KG	5.67	6.06	6.45	6.84	7.23	7.63	8.01	8.4	8.79	9.18	9.57	9.96	10.35	10.74	11.13	11.52	11.91	12.3	12.69	13.08

BL 马达左折
Left Linear Module

单位(Unit):mm

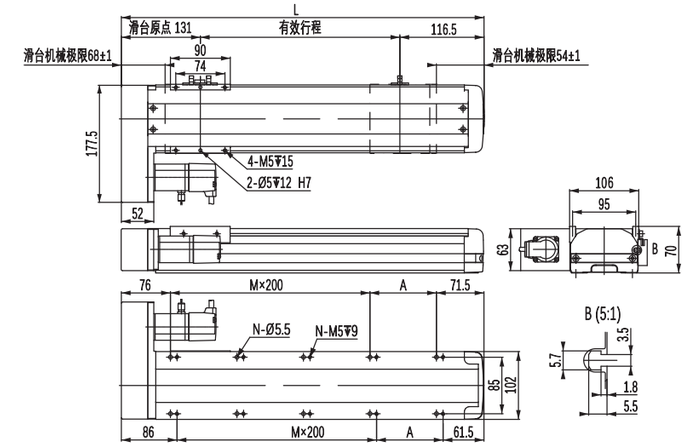

有效行程	100	150	200	250	300	350	400	450	500	550	600	650	700	750	800	850	900	950	1000	1050
L	347.5	397.5	447.5	497.5	547.5	597.5	647.5	697.5	747.5	797.5	847.5	897.5	947.5	997.5	1047.5	1097.5	1147.5	1197.5	1247.5	1297.5
A	200	50	100	150	200	50	100	150	200	50	100	150	200	50	100	150	200	50	100	150
M	0	1	1	1	1	2	2	2	2	3	3	3	3	4	4	4	4	5	5	5
N	4	6	6	6	6	8	8	8	8	10	10	10	10	12	12	12	12	14	14	14
KG	6.05	6.44	6.83	7.22	7.61	8	8.39	8.78	9.17	9.56	9.95	10.34	10.73	11.12	11.51	11.9	12.29	12.68	13.07	13.46

BM 马达下折
Under Linear Module

单位(Unit):mm

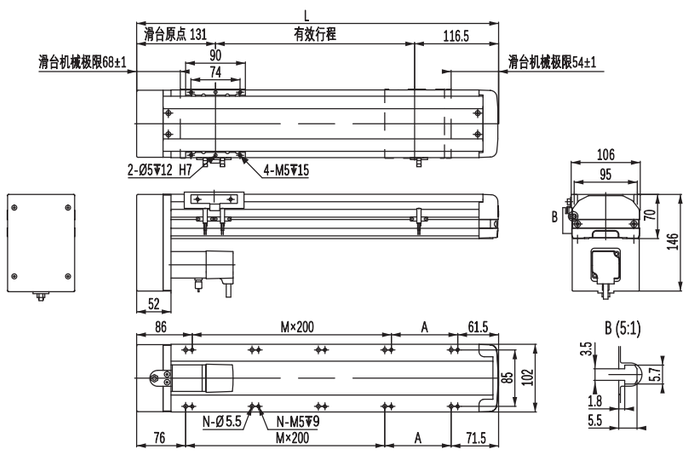

有效行程	100	150	200	250	300	350	400	450	500	550	600	650	700	750	800	850	900	950	1000	1050
L	347.5	397.5	447.5	497.5	547.5	597.5	647.5	697.5	747.5	797.5	847.5	897.5	947.5	997.5	1047.5	1097.5	1147.5	1197.5	1247.5	1297.5
A	200	50	100	150	200	50	100	150	200	50	100	150	200	50	100	150	200	50	100	150
M	0	1	1	1	1	2	2	2	2	3	3	3	3	4	4	4	4	5	5	5
N	4	6	6	6	6	8	8	8	8	10	10	10	10	12	12	12	12	14	14	14
KG	6.05	6.44	6.83	7.22	7.61	8	8.39	8.78	9.17	9.56	9.95	10.34	10.73	11.12	11.51	11.9	12.29	12.68	13.07	13.46

BR 马达右折
Right Linear Module

单位(Unit):mm

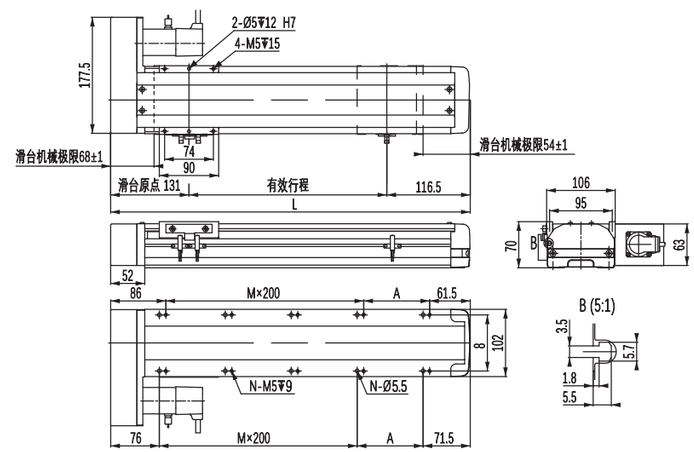

有效行程	100	150	200	250	300	350	400	450	500	550	600	650	700	750	800	850	900	950	1000	1050
L	347.5	397.5	447.5	497.5	547.5	597.5	647.5	697.5	747.5	797.5	847.5	897.5	947.5	997.5	1047.5	1097.5	1147.5	1197.5	1247.5	1297.5
A	200	50	100	150	200	50	100	150	200	50	100	150	200	50	100	150	200	50	100	150
M	0	1	1	1	1	2	2	2	2	3	3	3	3	4	4	4	4	5	5	5
N	4	6	6	6	6	8	8	8	8	10	10	10	10	12	12	12	12	14	14	14
KG	6.05	6.44	6.83	7.22	7.61	8	8.39	8.78	9.17	9.56	9.95	10.34	10.73	11.12	11.51	11.9	12.29	12.68	13.07	13.46

PSS130 单轴/1-Axis

滚珠丝杆驱动
Ball Screw Drive

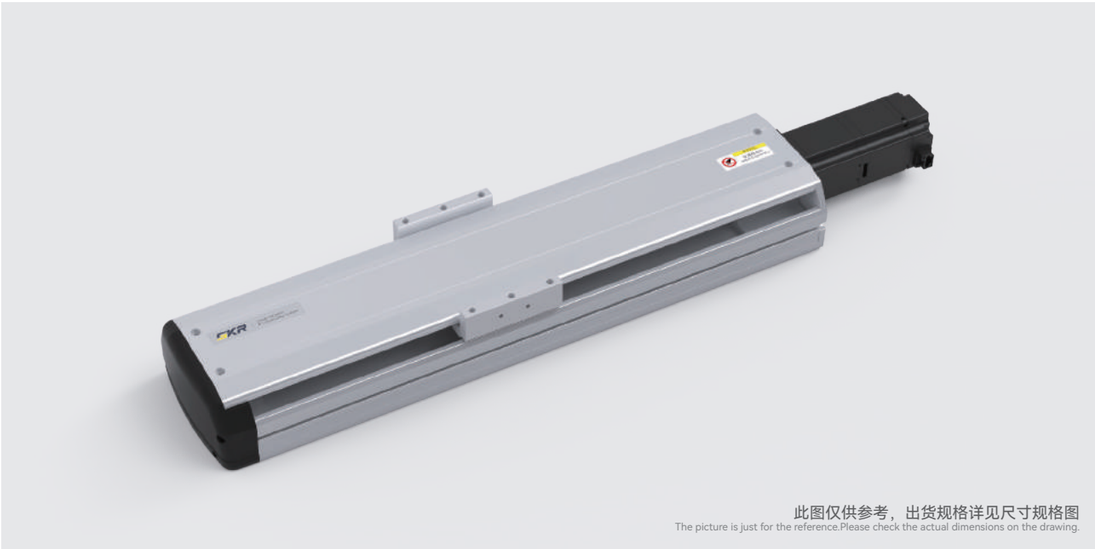

此图仅供参考，出货规格详见尺寸规格图
The picture is just for the reference.Please check the actual dimensions on the drawing.

最大行程 Maximum Stroke	最高速度 Maximum Stroke	额定扭矩 Maximux Static Torque	滚珠丝杆 Ball Screw	直线导轨 Linear Guide
1050mm	1600mm/s	0.64N·m	ø16mm	15×12.5-2支

电机马达连接方式 Motor Connection Style

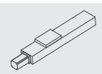
BC

BL

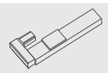
BR

BM

M

型号表示方式
Ordering Method

PSS130 – L05 – S100 – BC – T20B – C1 – N

本体型号 Ontology Model

滚珠丝杆导程 Ball Screw Lead

05	5mm
10	10mm
20	20mm
32	32mm

有效行程 Maximum Stroke

标准范围	100 - 1050mm
行程间隔	50mm Pitch

马达连接方式 Motor Position

BC	马达直连外置 Motor Direct Connection
BM	马达下折 Under Linear Module
BL	马达左折 Left Linear Module
BR	马达右折 Right Linear Module
M	马达内置 Motor Built-In

马达品牌、功率 Coil Specifications

T	台达（标准） Delta	10	100w	B 有刹车 With Brake *
P	松下（标准） Panasonic	20	200w	
Y	安川（标准） Yaskawa	40	400w	
C	客户自配 Customer Preared	75	750w	

注：若无刹车则不表示；
选用步进电机请咨询销售人员。

原点感应器 Origin Sensor

外挂型 Out Side

C	马达侧 Moter side
D	反马达侧 Opposite Motor Side

无 No Sensor

E	无 No Sensor

端点极限感应器 Limit Sensor

1	1只 pcs
2	2只 pcs
3	3只 pcs

无 No Sensor

0	无 No Sensor

非标定制 Non-Standard Model

基本规格 Specification

性能	重复定位精度 Repeatability (mm)		±0.01			
	滚珠丝杆导程 Ball Screw Lead (mm)		5	10	20	32
	最高速度 Maximum Speed (mm/s)		250	500	1000	1600
	最大可搬运重量 Maximum Payload	水平使用 Horizontal(kg)	70	47	24	13
		垂直使用 Vertical(kg)	17	12	6	—
	额定推力 Rate Thrust (N)		788	394	197	123
	标准行程 Stroke Pitch (mm)		100~1050mm / 间隔 50mm pitch			
配件	驱动功率 AC Servo Motor Output (W)		200			
	滚珠丝杆外径 Ball Screw ø (mm)		C7ø16			
	直线导轨 Linear Guide(mm)		W15×H12.5			
	联轴器 Couping(mm)		10×14			
	原点感应器 Home Sensor	外挂 Outside	EE-SX672(NPN) EE-SX672P(PNP)			

感应器接线图（原点及端点） Sensor Layout

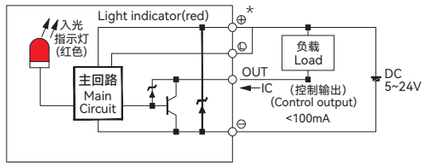

*行程超过750时，会产生滚珠丝杆偏振，此时请降低工作速度。
*When the srtoke is over 750mm,the run-out of the ball screw will occur. We recommend to low down the working speed under this cicumstances.
*马达加减速设定0.2秒。
*Acceleration and deacceleration value is set 0.2 second.
*本产品标准行程工作速度请参照P050页应用。
*Please refer to page P050 for standard stroke working speed.

容许负载力矩表 Allowable Overhang

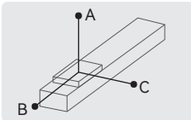

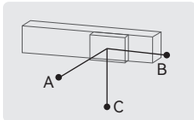

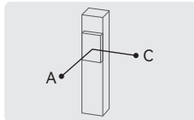

单位(unit): mm

水平安装 Horizontal Installation		A	B	C
导程5 Lead	40kg	795	63	225
	55kg	558	43	155
	70kg	422	32	115
导程10 Lead	25kg	588	95	276
	35kg	410	65	190
	47kg	295	46	135
导程20 Lead	6kg	1068	355	710
	15kg	416	136	275
	24kg	252	81	166
导程32 Lead	7kg	385	205	298
	13kg	204	106	156
	—	—	—	—

单位(unit): mm

墙壁安装 Wall Installation		A	B	C
导程5 Lead	30kg	310	88	1066
	50kg	172	49	620
	70kg	115	32	422
导程10 Lead	20kg	351	122	743
	30kg	225	78	484
	47kg	135	46	294
导程20 Lead	5kg	852	428	1227
	12kg	345	173	522
	24kg	166	81	253
导程32 Lead	6kg	350	240	453
	13kg	155	106	204
	—	—	—	—

单位(unit): mm

垂直安装 Vertical Installation		A	C
导程5 Lead	5kg	580	580
	11kg	264	264
	17kg	170	170
导程10 Lead	4kg	644	644
	8kg	322	322
	12kg	215	215
导程20 Lead	3kg	667	667
	6kg	335	335
	—	—	—

静态容许负载惯量 Static Loading Moment

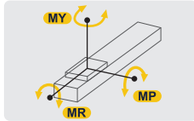

单位(unit): N·m

水平安装 Horizontal Installation	
MY	174
MP	175
MR	153

*力矩所表示的数据，代表重心。
*The torque value in the chart indicate the center of gravity.
*产品在规范的使用条件下,使用寿命为10000公里。
*Operation life is 10,000km when the product is using under the specified conditions.
*倒吊使用无法套用标准规范，如有需求请与我们联系。
*Data information is not for ceiling-mount inverse use, contact us for the details if you want to apply ceiling-mount inverse usage.

推荐搭配伺服电机一览表 Recommended Motor Table

品牌 Brand	特征码 Coding	有无刹车 Wherer With Brake	马达功率 Motor Power	电源电压 (Ac-voltage)	伺服马达型号 Motor Model	伺服驱动型号 Motor Model
台达 Delta	T	无刹车(水平使用) Without Brake(Horizontal Type)	200W	220V	ECMA-C20602RS	ASD-B2-0221-B
		有刹车(垂直使用) With Brake(Vertical Type)	200W	220V	ECMA-C20602SS	ASD-B2-0221-B
松下 Panasonic	P	无刹车(水平使用) Without Brake(Horizontal Type)	200W	220V	MHMF022L1U2M	MADLN15SG
		有刹车(垂直使用) With Brake(Vertical Type)	200W	220V	MHMF022L1V2M	MADLN15SG
安川 Yaskawa	Y	无刹车(水平使用) Without Brake(Horizontal Type)	200W	220V	SGM7J02AFC6S	SGD7S1R6A00A002
		有刹车(垂直使用) With Brake(Vertical Type)	200W	220V	SGM7J02AFC6E	SGD7S1R6A00A002

PSS130 单轴/1-Axis

滚珠丝杆驱动
Ball Screw Drive

BC 马达直连
Motor Direct Connection

单位(Unit):mm

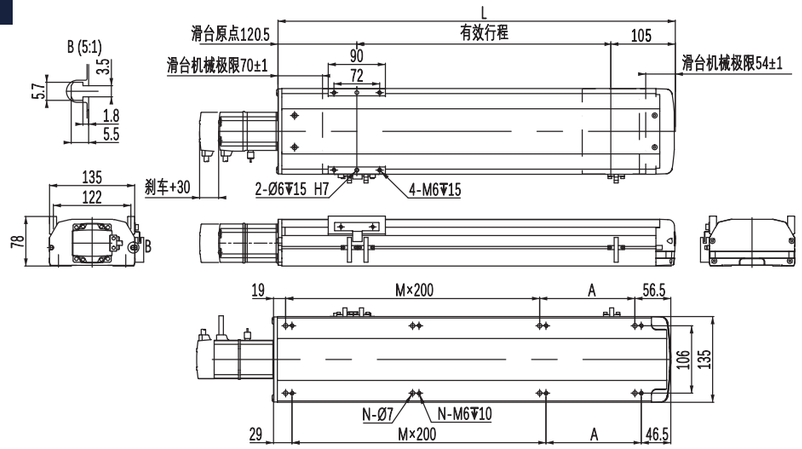

有效行程	100	150	200	250	300	350	400	450	500	550	600	650	700	750	800	850	900	950	1000	1050
L	325.5	375.5	425.5	475.5	525.5	575.5	625.5	675.5	725.5	775.5	825.5	875.5	925.5	975.5	1025.5	1075.5	1125.5	1175.5	1225.5	1275.5
A	50	100	150	200	50	100	150	200	50	100	150	200	50	100	150	200	50	100	150	200
M	1	1	1	1	2	2	2	2	3	3	3	3	4	4	4	4	5	5	5	5
N	6	6	6	6	8	8	8	8	10	10	10	10	12	12	12	12	14	14	14	14
KG	7.96	8.52	9.08	9.64	10.2	10.76	11.32	11.88	12.44	13	13.56	14.12	14.68	15.24	15.80	16.36	16.92	17.48	18.04	18.60

BL 马达左折
Left Linear Module

单位(Unit):mm

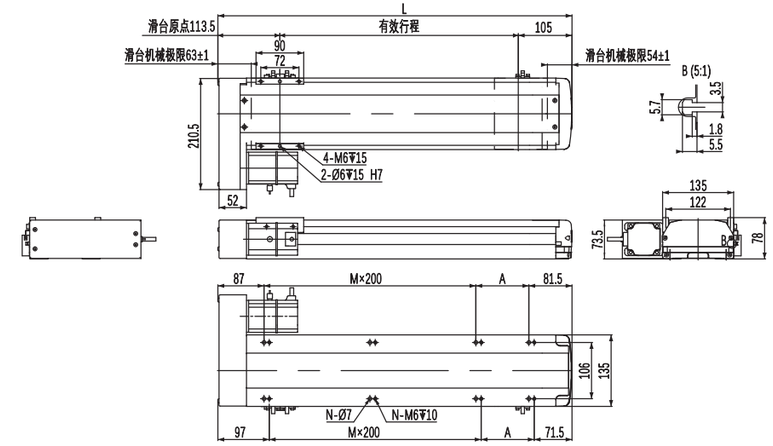

有效行程	100	150	200	250	300	350	400	450	500	550	600	650	700	750	800	850	900	950	1000	1050
L	318.5	368.5	418.5	468.5	518.5	568.5	618.5	668.5	718.5	768.5	818.5	868.5	918.5	968.5	1018.5	1068.5	1118.5	1168.5	1218.5	1268.5
A	150	200	50	100	150	200	50	100	150	200	50	100	150	200	50	100	150	200	50	100
M	0	0	1	1	1	1	2	2	2	2	3	3	3	3	4	4	4	4	5	5
N	4	4	6	6	6	6	8	8	8	8	10	10	10	10	12	12	12	12	14	14
KG	8.5	9.06	9.62	10.18	10.74	11.3	11.86	12.42	12.98	13.54	14.1	14.66	15.22	15.78	16.34	16.9	17.46	18.02	18.58	19.14

BM 马达下折
Under Linear Module

单位(Unit):mm

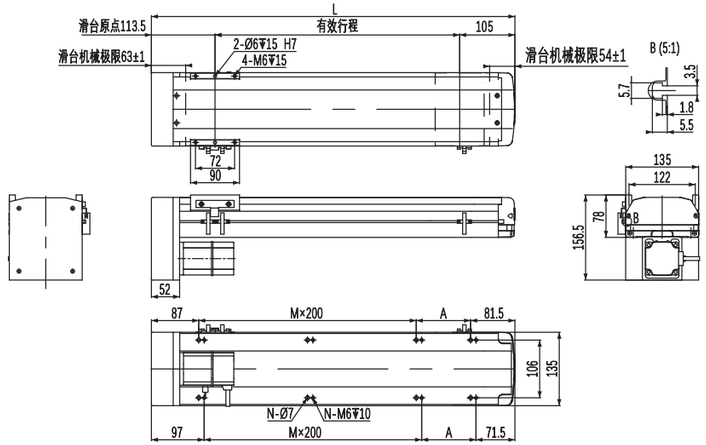

有效行程	100	150	200	250	300	350	400	450	500	550	600	650	700	750	800	850	900	950	1000	1050
L	318.5	368.5	418.5	468.5	518.5	568.5	618.5	668.5	718.5	768.5	818.5	868.5	918.5	968.5	1018.5	1068.5	1118.5	1168.5	1218.5	1268.5
A	150	200	50	100	150	200	50	100	150	200	50	100	150	200	50	100	150	200	50	100
M	0	0	1	1	1	1	2	2	2	2	3	3	3	3	4	4	4	4	5	5
N	4	4	6	6	6	6	8	8	8	8	10	10	10	10	12	12	12	12	14	14
KG	8.5	9.06	9.62	10.18	10.74	11.3	11.86	12.42	12.98	13.54	14.1	14.66	15.22	15.78	16.34	16.9	17.46	18.02	18.58	19.14

BR 马达右折
Right Linear Module

单位(Unit):mm

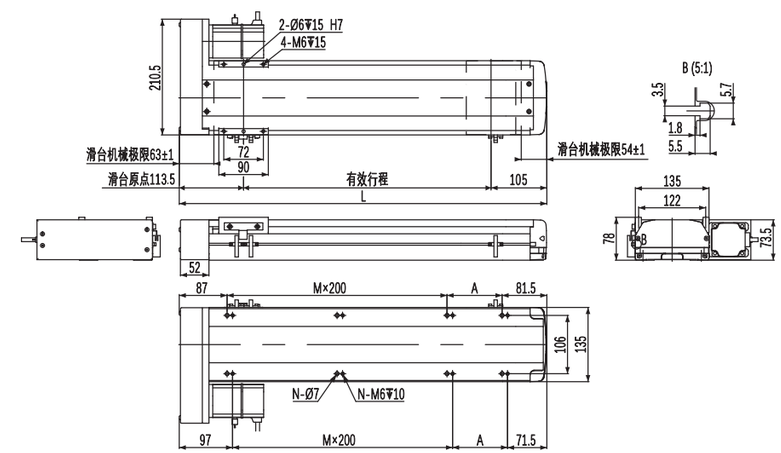

有效行程	100	150	200	250	300	350	400	450	500	550	600	650	700	750	800	850	900	950	1000	1050
L	318.5	368.5	418.5	468.5	518.5	568.5	618.5	668.5	718.5	768.5	818.5	868.5	918.5	968.5	1018.5	1068.5	1118.5	1168.5	1218.5	1268.5
A	150	200	50	100	150	200	50	100	150	200	50	100	150	200	50	100	150	200	50	100
M	0	0	1	1	1	1	2	2	2	2	3	3	3	3	4	4	4	4	5	5
N	4	4	6	6	6	6	8	8	8	8	10	10	10	10	12	12	12	12	14	14
KG	8.5	9.06	9.62	10.18	10.74	11.3	11.86	12.42	12.98	13.54	14.1	14.66	15.22	15.78	16.34	16.9	17.46	18.02	18.58	19.14

PSS130 单轴/1-Axis

M 马达内置
Motor Built-In

单位(Unit):mm

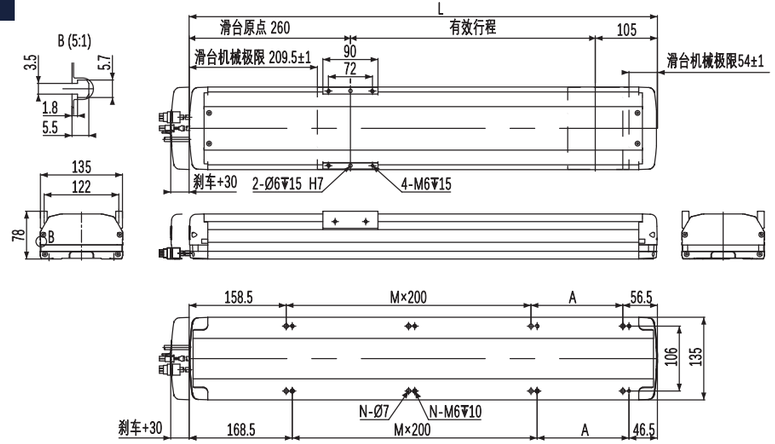

有效行程	100	150	200	250	300	350	400	450	500	550	600	650	700	750	800	850	900	950	1000	1050
L	465	515	565	615	665	715	765	815	865	915	965	1015	1065	1115	1165	1215	1265	1315	1365	1415
A	50	100	150	200	50	100	150	200	50	100	150	200	50	100	150	200	50	100	150	200
M	1	1	1	1	2	2	2	2	3	3	3	3	4	4	4	4	5	5	5	5
N	6	6	6	6	8	8	8	8	10	10	10	10	12	12	12	12	14	14	14	14
KG	8.86	9.42	9.98	10.54	11.1	11.66	12.22	12.78	13.34	13.9	14.46	15.02	15.58	16.14	16.7	17.26	17.82	18.38	18.94	19.5

企业文化: 五环理念
价值观: 以用户为是，以自己为非；要么不干，要干就干第一；
企业愿景: 成为行业主导，用户首选第一竞争力的机械传动的服务商

查产品资料
询产品价格
扫一扫关注
微信服务号

PSS140 单轴/1-Axis

滚珠丝杆驱动
Ball Screw Drive

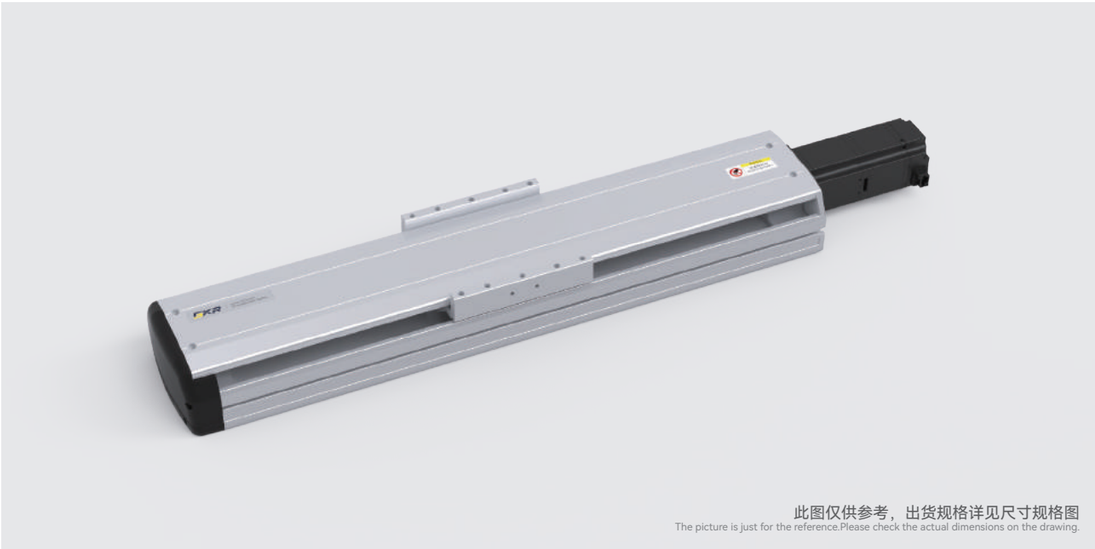

此图仅供参考，出货规格详见尺寸规格图
The picture is just for the reference.Please check the actual dimensions on the drawing.

最大行程 Maximum Stroke	最高速度 Maximum Stroke	额定扭矩 Maximux Static Torque	滚珠丝杆 Ball Screw	直线导轨 Linear Guide
1050mm	1600mm/s	1.27N·m	ø16mm	15×12.5-2支

电机马达连接方式 Motor Connection Style

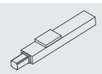
BC

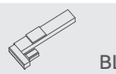
BL

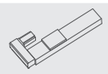
BR

BM

M

型号表示方式
Ordering Method

PSS140 – L05 – S100 – BC – T40B – C1 – N

本体型号 Ontology Model

滚珠丝杆导程 Ball Screw Lead

05	5mm
10	10mm
20	20mm
32	32mm

有效行程 Maximum Stroke

标准范围	100 - 1050mm
行程间隔	50mm Pitch

马达连接方式 Motor Position

BC	马达直连外置 Motor Direct Connection
BM	马达下折 Under Linear Module
BL	马达左折 Left Linear Module
BR	马达右折 Right Linear Module
M	马达内置 Motor Built-In

马达品牌、功率 Coil Specifications

T	台达（标准） Delta	10	100w	B 有刹车 With Brake *
P	松下（标准） Panasonic	20	200w	
Y	安川（标准） Yaskawa	40	400w	
C	客户自配 Customer Preared	75	750w	

注：若无刹车则不表示；
选用步进电机请咨询销售人员。

原点感应器 Origin Sensor

外挂型 Out Side

C	马达侧 Moter side
D	反马达侧 Opposite Motor Side

无 No Sensor

E	无 No Sensor

端点极限感应器 Limit Sensor

1	1只 pcs
2	2只 pcs
3	3只 pcs

无 No Sensor

0	无 No Sensor

非标定制 Non-Standard Model

基本规格 Specification

性能	重复定位精度 Repeatability (mm)		±0.01			
	滚珠丝杆导程 Ball Screw Lead (mm)		5	10	20	32
	最高速度 Maximum Speed (mm/s)		250	500	1000	1600
	最大可搬运重量 Maximum Payload	水平使用 Horizontal(kg)	110	88	40	30
		垂直使用 Vertical(kg)	33	22	10	8
	额定推力 Rate Thrust (N)		1564	782	391	244
	标准行程 Stroke Pitch (mm)		100~1050mm / 间隔 50mm pitch			
配件	驱动功率 AC Servo Motor Output (W)		400			
	滚珠丝杆外径 Ball Screw ø (mm)		C7ø16			
	直线导轨 Linear Guide(mm)		W15×H12.5			
	联轴器 Couping(mm)		10×14			
	原点感应器 Home Sensor	外挂 Outside	EE-SX672(NPN) EE-SX672P(PNP)			

感应器接线图（原点及端点） Sensor Layout

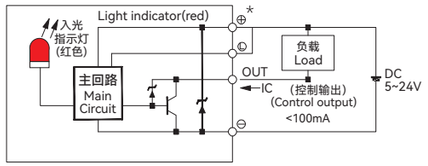

*行程超过750时，会产生滚珠丝杆偏振，此时请降低工作速度。
*When the srtoke is over 750mm,the run-out of the ball screw will occur. We recommend to low down the working speed under this cicumstances.
*马达加减速设定0.2秒。
*Acceleration and deacceleration value is set 0.2 second.
*本产品标准行程工作速度请参照P050页应用。
*Please refer to page P050 for standard stroke working speed.

容许负载力矩表 Allowable Overhang

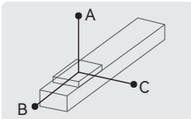

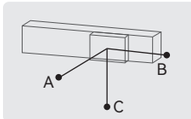

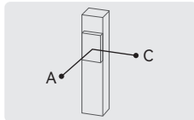

单位(unit): mm

水平安装 Horizontal Installation		A	B	C
导程 5 Lead	60kg	2512	242	232
	80kg	1811	172	164
	110kg	1284	114	108
导程 10 Lead	30kg	2727	470	430
	50kg	1577	266	242
	88kg	854	134	122
导程 20 Lead	10kg	2304	1222	1028
	22kg	1443	540	451
	40kg	860	277	233
导程 32 Lead	15kg	1033	545	405
	25kg	604	311	233
	30kg	495	251	188

单位(unit): mm

墙壁安装 Wall Installation		A	B	C
导程 5 Lead	55kg	257	269	2883
	75kg	178	186	2000
	110kg	108	114	1284
导程 10 Lead	35kg	363	395	2368
	55kg	218	238	1445
	88kg	123	134	854
导程 20 Lead	12kg	854	1019	2552
	20kg	500	596	1588
	40kg	233	277	860
导程 32 Lead	15kg	405	545	1033
	30kg	188	251	495
	—	—	—	—

单位(unit): mm

垂直安装 Vertical Installation		A	C
导程 5 Lead	15kg	1118	1118
	22kg	770	770
	33kg	513	513
导程 10 Lead	10kg	1500	1500
	14kg	1072	1072
	22kg	682	682
导程 20 Lead	7kg	1700	1700
	10kg	1188	1188
	—	—	—
导程 32 Lead	5kg	1503	1503
	8kg	944	944
	—	—	—

静态容许负载惯量 Static Loading Moment

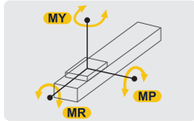

单位(unit): N·m

水平安装 Horizontal Installation	
MY	551
MP	552
MR	485

*力矩所表示的数据，代表重心。
*The torque value in the chart indicate the center of gravity.
*产品在规范的使用条件下,使用寿命为10000公里。
*Operation life is 10,000km when the product is using under the specified conditions.
*倒吊使用无法套用标准规范，如有需求请与我们联系。
*Data information is not for ceiling-mount inverse use, contact us for the details if you want to apply ceiling-mount inverse usage.

推荐搭配伺服电机一览表 Recommended Motor Table

品牌 Brand	特征码 Coding	有无刹车 Wherer With Brake	马达功率 Motor Power	电源电压 (AC-voltage)	伺服马达型号 Motor Model	伺服驱动型号 Motor Model
台达 Delta	T	无刹车(水平使用) Without Brake(Horizontal Type)	400W	220V	ECMA-C20604RS	ASD-B2-0421-B
		有刹车(垂直使用) With Brake(Vertical Type)	400W	220V	ECMA-C20604SS	ASD-B2-0421-B
松下 Panasonic	P	无刹车(水平使用) Without Brake(Horizontal Type)	400W	220V	MHMF042L1U2M	MBDLN25SG
		有刹车(垂直使用) With Brake(Vertical Type))	400W	220V	MHMF042L1V2M	MBDLN25SG
安川 Yaskawa	Y	无刹车(水平使用) Without Brake(Horizontal Type)	400W	220V	SGM7J04AFC6S	SGD7S2R8A00A002
		有刹车(垂直使用) With Brake(Vertical Type)	400W	220V	SGM7J04AFC6E	SGD7S2R8A00A002

PSS140 单轴/1-Axis

滚珠丝杆驱动
Ball Screw Drive

BC 马达直连
Motor Direct Connection

单位(Unit):mm

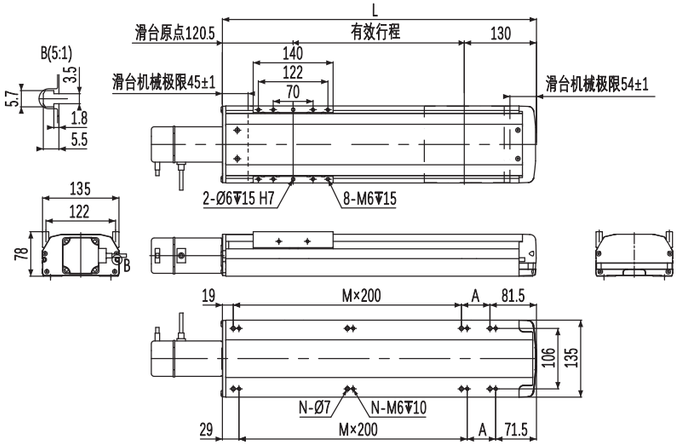

有效行程	100	150	200	250	300	350	400	450	500	550	600	650	700	750	800	850	900	950	1000	1050
L	350.5	400.5	450.5	500.5	550.5	600.5	650.5	700.5	750.5	800.5	850.5	900.5	950.5	1000.5	1050.5	1100.5	1150.5	1200.5	1250.5	1300.5
A	50	100	150	200	50	100	150	200	50	100	150	200	50	100	150	200	50	100	150	200
M	1	1	1	1	2	2	2	2	3	3	3	3	4	4	4	4	5	5	5	5
N	6	6	6	6	8	8	8	8	10	10	10	10	12	12	12	12	14	14	14	14
KG	9.3	9.85	10.4	10.95	11.5	12.05	12.6	13.15	13.7	14.25	14.8	15.35	15.9	16.45	17	17.55	18.1	18.65	19.2	19.75

BL 马达左折
Left Linear Module

单位(Unit):mm

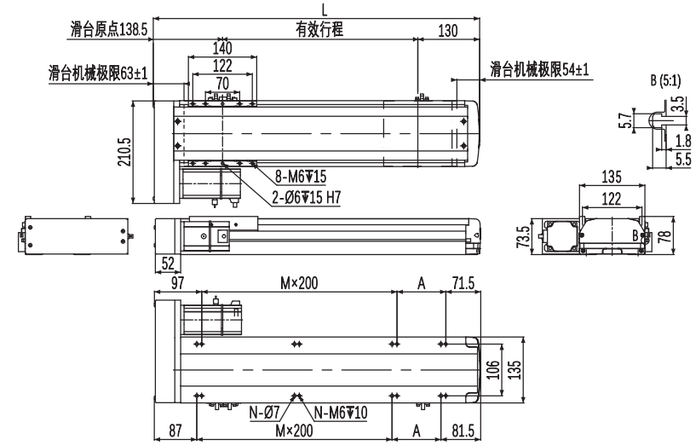

有效行程	100	150	200	250	300	350	400	450	500	550	600	650	700	750	800	850	900	950	1000	1050
L	368.5	418.5	468.5	518.5	568.5	618.5	668.5	718.5	768.5	818.5	868.5	918.5	968.5	1018.5	1068.5	1118.5	1168.5	1218.5	1268.5	1318.5
A	200	50	100	150	200	50	100	150	200	50	100	150	200	50	100	150	200	50	100	150
M	0	1	1	1	1	2	2	2	2	3	3	3	3	4	4	4	4	5	5	5
N	4	6	6	6	6	8	8	8	8	10	10	10	10	12	12	12	12	14	14	14
KG	9.94	10.48	11.02	11.56	12.1	12.64	13.18	13.72	14.26	14.8	15.34	15.88	16.42	16.96	17.5	18.04	18.58	19.2	19.66	20.2

BM 马达下折
Under Linear Module

单位(Unit):mm

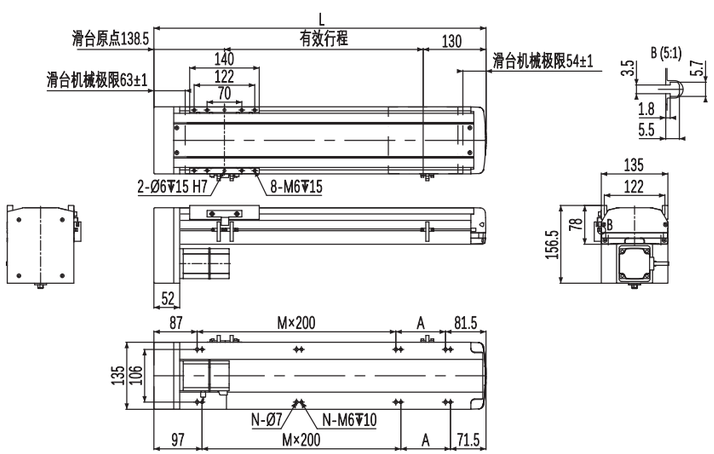

有效行程	100	150	200	250	300	350	400	450	500	550	600	650	700	750	800	850	900	950	1000	1050
L	368.5	418.5	468.5	518.5	568.5	618.5	668.5	718.5	768.5	818.5	868.5	918.5	968.5	1018.5	1068.5	1118.5	1168.5	1218.5	1268.5	1318.5
A	200	50	100	150	200	50	100	150	200	50	100	150	200	50	100	150	200	50	100	150
M	0	1	1	1	1	2	2	2	2	3	3	3	3	4	4	4	4	5	5	5
N	4	6	6	6	6	8	8	8	8	10	10	10	10	12	12	12	12	14	14	14
KG	9.94	10.48	11.02	11.56	12.1	12.64	13.18	13.72	14.26	14.8	15.34	15.88	16.42	16.96	17.5	18.04	18.58	19.2	19.66	20.2

BR 马达右折
Right Linear Module

单位(Unit):mm

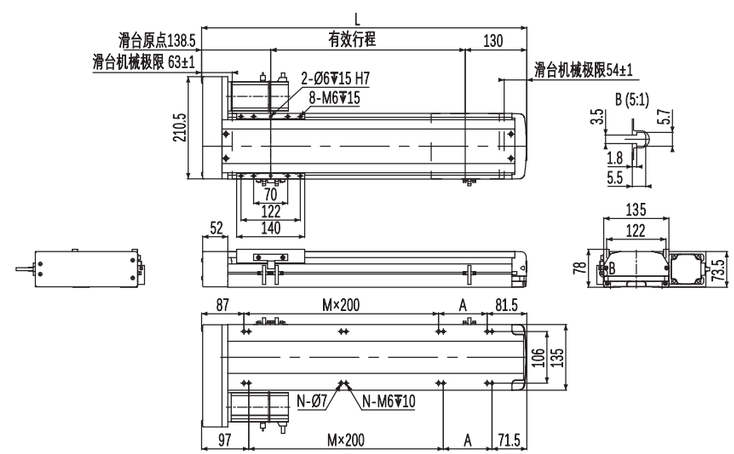

有效行程	100	150	200	250	300	350	400	450	500	550	600	650	700	750	800	850	900	950	1000	1050
L	368.5	418.5	468.5	518.5	568.5	618.5	668.5	718.5	768.5	818.5	868.5	918.5	968.5	1018.5	1068.5	1118.5	1168.5	1218.5	1268.5	1318.5
A	200	50	100	150	200	50	100	150	200	50	100	150	200	50	100	150	200	50	100	150
M	0	1	1	1	1	2	2	2	2	3	3	3	3	4	4	4	4	5	5	5
N	4	6	6	6	6	8	8	8	8	10	10	10	10	12	12	12	12	14	14	14
KG	9.94	10.48	11.02	11.56	12.1	12.64	13.18	13.72	14.26	14.8	15.34	15.88	16.42	16.96	17.5	18.04	18.58	19.2	19.66	20.2

PSS140 单轴/1-Axis

M 马达内置
Motor Built-In

单位(Unit):mm

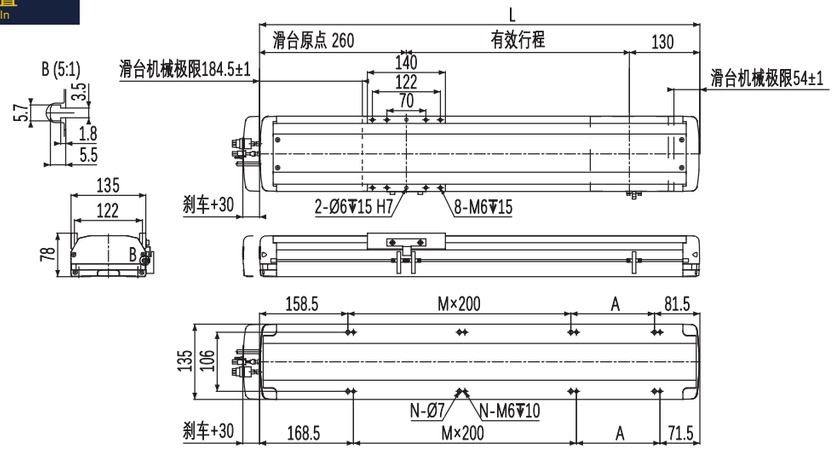

有效行程	100	150	200	250	300	350	400	450	500	550	600	650	700	750	800	850	900	950	1000	1050
L	490	540	590	640	690	740	790	840	890	940	990	1040	1090	1140	1190	1240	1290	1340	1390	1440
A	50	100	150	200	50	100	150	200	50	100	150	200	50	100	150	200	50	100	150	200
M	1	1	1	1	2	2	2	2	3	3	3	3	4	4	4	4	5	5	5	5
N	6	6	6	6	8	8	8	8	10	10	10	10	12	12	12	12	14	14	14	14
KG	10.06	10.62	11.18	11.74	12.3	12.86	13.42	13.98	14.54	15.1	15.66	16.22	16.78	17.34	17.9	18.46	19.02	19.58	20.14	20.7

企业文化: 五环理念
价值观: 以用户为是，以自己为非；要么不干，要干就干第一；
企业愿景: 成为行业主导，用户首选第一竞争力的机械传动的服务商

查产品资料
询产品价格
扫一扫关注
微信服务号

PSS170 单轴/1-Axis

滚珠丝杆驱动
Ball Screw Drive

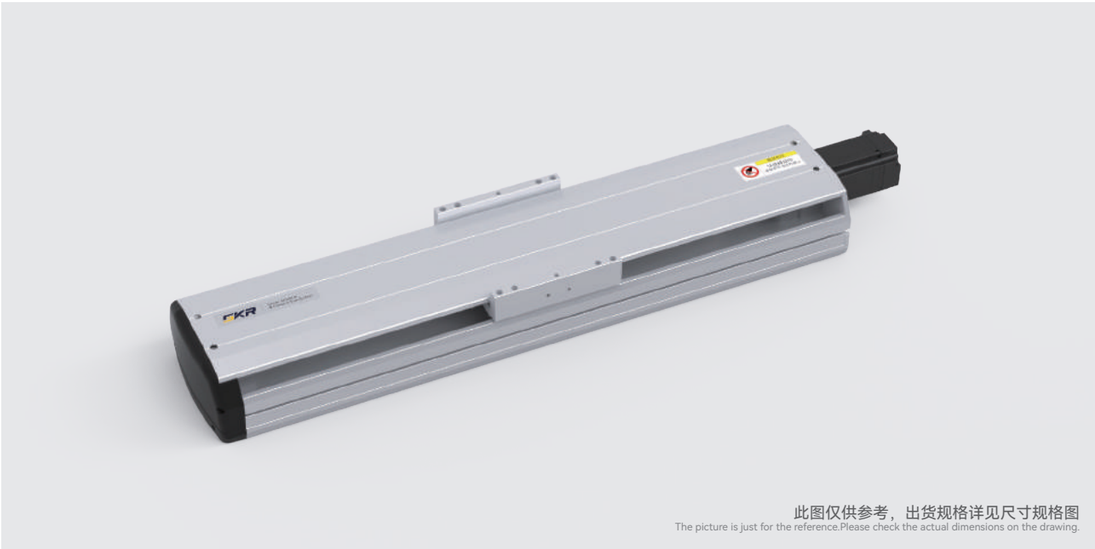

此图仅供参考，出货规格详见尺寸规格图
The picture is just for the reference.Please check the actual dimensions on the drawing.

最大行程 Maximum Stroke	最高速度 Maximum Stroke	额定扭矩 Maximux Static Torque	滚珠丝杆 Ball Screw	直线导轨 Linear Guide
1250mm	2000mm/s	2.39N·m	ø20mm	20×15-2支

电机马达连接方式 Motor Connection Style

BC

BL

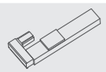
BR

BM

型号表示方式
Ordering Method

PSS170 – L05 – S100 – BC – T75B – C1 – N

本体型号 Ontology Model

滚珠丝杆导程 Ball Screw Lead
- 05 5mm
- 10 10mm
- 20 20mm
- 40 40mm

有效行程 Maximum Stroke
- 标准范围 100 - 1250mm
- 行程间隔 50mm Pitch

马达连接方式 Motor Position
- BC 马达直连外置 Motor Direct Connection
- BM 马达下折 Under Linear Module
- BL 马达左折 Left Linear Module
- BR 马达右折 Right Linear Module

马达品牌、功率 Coil Specifications
- T 台达（标准） Delta
- P 松下（标准） Panasonic
- Y 安川（标准） Yaskawa
- C 客户自配 Customer Preared
- 10 100w
- 20 200w
- 40 400w
- 75 750w
- B 有刹车 With Brake *

注：若无刹车则不表示；选用步进电机请咨询销售人员。

原点感应器 Origin Sensor
- 外挂型 Out Side
  - C 马达侧 Moter side
  - D 反马达侧 Opposite Motor Side
- 无 No Sensor
  - E 无 No Sensor

端点极限感应器 Limit Sensor
- 1 1只 pcs
- 2 2只 pcs
- 3 3只 pcs
- 无 No Sensor
  - 0 无 No Sensor

非标定制 Non-Standard Model

基本规格 Specification

性能	重复定位精度 Repeatability (mm)		±0.01			
	滚珠丝杆导程 Ball Screw Lead (mm)		5	10	20	40
	最高速度 Maximum Speed (mm/s)		250	500	1000	2000
	最大可搬运重量 Maximum Payload	水平使用 Horizontal(kg)	120	120	83	43
		垂直使用 Vertical(kg)	50	40	25	12
	额定推力 Rate Thrust (N)		2943	1471	735	367
	标准行程 Stroke Pitch (mm)		100~1250mm / 间隔 50mm pitch			
配件	驱动功率 AC Servo Motor Output (W)		750			
	滚珠丝杆外径 Ball Screw ø (mm)		C7ø20			
	直线导轨 Linear Guide(mm)		W20×H15			
	联轴器 Couping(mm)		12×19			
	原点感应器 Home Sensor	外挂 Outside	EE-SX672(NPN) EE-SX672P(PNP)			

感应器接线图（原点及端点） Sensor Layout

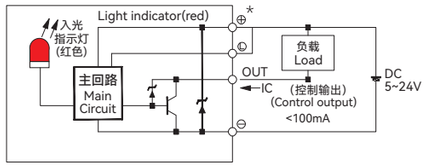

*行程超过850时，会产生滚珠丝杆偏振，此时请降低工作速度。
*When the srtoke is over 850mm,the run-out of the ball screw will occur. We recommend to low down the working speed under this cicumstances.
*马达加减速设定0.2秒。
*Acceleration and deacceleration value is set 0.2 second.
*本产品标准行程工作速度请参照P050页应用。
*Please refer to page P050 for standard stroke working speed.

容许负载力矩表 Allowable Overhang

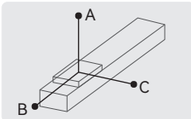

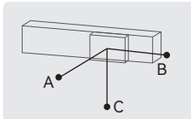

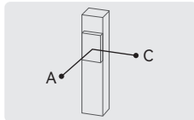

单位(unit): mm

水平安装 Horizontal Installation		A	B	C
导程5 Lead	70kg	3235	349	408
	90kg	2482	263	306
	120kg	1861	187	218
导程10 Lead	65kg	1911	338	373
	85kg	1445	248	276
	120kg	1000	164	182
导程20 Lead	35kg	1666	547	538
	55kg	1030	331	328
	83kg	654	206	204
导程40 Lead	15kg	1126	740	577
	22kg	755	491	384
	43kg	366	231	183

单位(unit): mm

墙壁安装 Wall Installation		A	B	C
导程5 Lead	75kg	377	322	2988
	95kg	288	246	2333
	120kg	218	187	1850
导程10 Lead	60kg	408	368	2092
	80kg	296	266	1554
	120kg	182	164	1002
导程20 Lead	30kg	633	644	1961
	50kg	365	369	1143
	83kg	204	206	656
导程40 Lead	12kg	729	936	1417
	22kg	384	491	755
	43kg	183	231	366

单位(unit): mm

垂直安装 Vertical Installation		A	C
导程5 Lead	20kg	1368	1368
	30kg	911	911
	50kg	546	546
导程10 Lead	15kg	1618	1618
	25kg	970	970
	40kg	607	607
导程20 Lead	10kg	1922	1922
	14kg	1377	1377
	25kg	769	769
导程40 Lead	7kg	1356	1356
	12kg	790	790
	—	—	—

静态容许负载惯量 Static Loading Moment

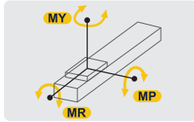

单位(unit): N·m

水平安装 Horizontal Installation	
MY	1032
MP	1034
MR	908

*力矩所表示的数据，代表重心。
*The torque value in the chart indicate the center of gravity.
*产品在规范的使用条件下,使用寿命为10000公里。
*Operation life is 10,000km when the product is using under the specified conditions.
*倒吊使用无法套用标准规范，如有需求请与我们联系。
*Data information is not for ceiling-mount inverse use, contact us for the details if you want to apply ceiling-mount inverse usage.

推荐搭配伺服电机一览表 Recommended Motor Table

品牌 Brand	特征码 Coding	有无刹车 Wherer With Brake	马达功率 Motor Power	电源电压 (AC-voltage)	伺服马达型号 Motor Model	伺服驱动型号 Motor Model
台达 Delta	T	无刹车(水平使用) Without Brake(Horizontal Type)	750W	220V	ECMA-C20807RS	ASD-B2-0721-B
		有刹车(垂直使用) With Brake(Vertical Type)	750W	220V	ECMA-C20807SS	ASD-B2-0721-B
松下 Panasonic	P	无刹车(水平使用) Without Brake(Horizontal Type)	750W	220V	MHMF082L1U2M	MCDLN35SG
		有刹车(垂直使用) With Brake(Vertical Type)	750W	220V	MHMF082L1V2M	MCDLN35SG
安川 Yaskawa	Y	无刹车(水平使用) Without Brake(Horizontal Type)	750W	220V	SGM7J08AFC6S	SGD7S5R5A00A002
		有刹车(垂直使用) With Brake(Vertical Type)	750W	220V	SGM7J08AFC6E	SGD7S5R5A00A002

PSS170 单轴/1-Axis

滚珠丝杆驱动
Ball Screw Drive

BC 马达直连
Motor Direct Connection

单位(Unit):mm

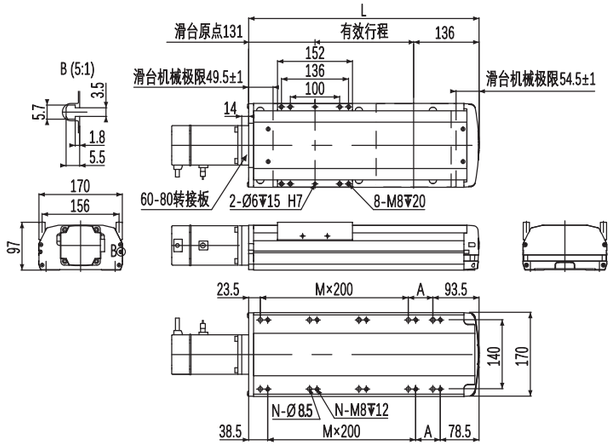

有效行程	100	150	200	250	300	350	400	450	500	550	600	650	700	750	800	850	900	950	1000	1050	1100	1150	1200	1250
L	367	417	467	517	567	617	667	717	767	817	867	917	967	1017	1067	1117	1167	1217	1267	1317	1367	1417	1467	1517
A	50	100	150	200	50	100	150	200	50	100	150	200	50	100	150	200	50	100	150	200	50	100	150	200
M	1	1	1	1	2	2	2	2	3	3	3	3	4	4	4	4	5	5	5	5	6	6	6	6
N	6	6	6	6	8	8	8	8	10	10	10	10	12	12	12	12	14	14	14	14	16	16	16	16
KG	10.02	10.79	11.57	12.34	13.11	13.88	14.65	15.42	16.19	16.96	17.73	18.5	19.28	20.05	20.82	21.59	22.36	23.13	23.9	24.67	25.44	26.21	26.98	27.75

BL 马达左折
Left Linear Module

单位(Unit):mm

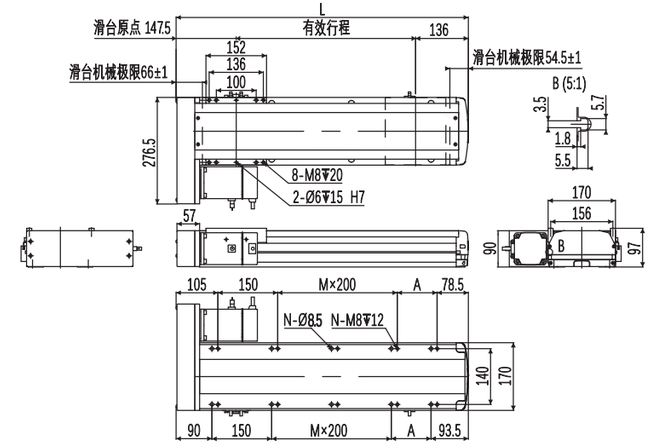

有效行程	100	150	200	250	300	350	400	450	500	550	600	650	700	750	800	850	900	950	1000	1050	1100	1150	1200	1250
L	383.5	433.5	483.5	533.5	583.5	633.5	683.5	733.5	783.5	833.5	883.5	933.5	983.5	1033.5	1083.5	1133.5	1183.5	1233.5	1283.5	1333.5	1383.5	1433.5	1483.5	1533.5
A	50	100	150	200	50	100	150	200	50	100	150	200	50	100	150	200	50	100	150	200	50	100	150	200
M	0	0	0	0	1	1	1	1	2	2	2	2	3	3	3	3	4	4	4	4	5	5	5	5
N	6	6	6	6	8	8	8	8	10	10	10	10	12	12	12	12	14	14	14	14	16	16	16	16
KG	10.3	11.07	11.84	12.61	13.38	14.15	14.92	15.69	16.47	17.24	18.01	18.78	19.55	20.32	21.09	21.86	22.63	23.4	24.18	24.95	25.72	26.49	27.26	28.03

BM 马达下折
Under Linear Module

单位(Unit):mm

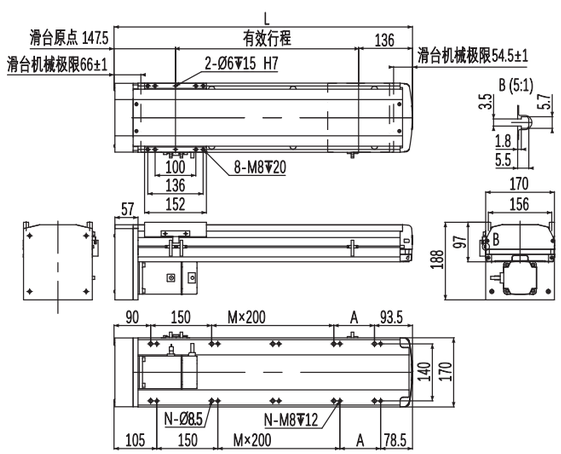

有效行程	100	150	200	250	300	350	400	450	500	550	600	650	700	750	800	850	900	950	1000	1050	1100	1150	1200	1250
L	383.5	433.5	483.5	533.5	583.5	633.5	683.5	733.5	783.5	833.5	883.5	933.5	983.5	1033.5	1083.5	1133.5	1183.5	1233.5	1283.5	1333.5	1383.5	1433.5	1483.5	1533.5
A	50	100	150	200	50	100	150	200	50	100	150	200	50	100	150	200	50	100	150	200	50	100	150	200
M	0	0	0	0	1	1	1	1	2	2	2	2	3	3	3	3	4	4	4	4	5	5	5	5
N	6	6	6	6	8	8	8	8	10	10	10	10	12	12	12	12	14	14	14	14	16	16	16	16
KG	10.3	11.07	11.84	12.61	13.38	14.15	14.92	15.69	16.47	17.24	18.01	18.78	19.55	20.32	21.09	21.86	22.63	23.4	24.18	24.95	25.72	26.49	27.26	28.03

BR 马达右折
Right Linear Module

单位(Unit):mm

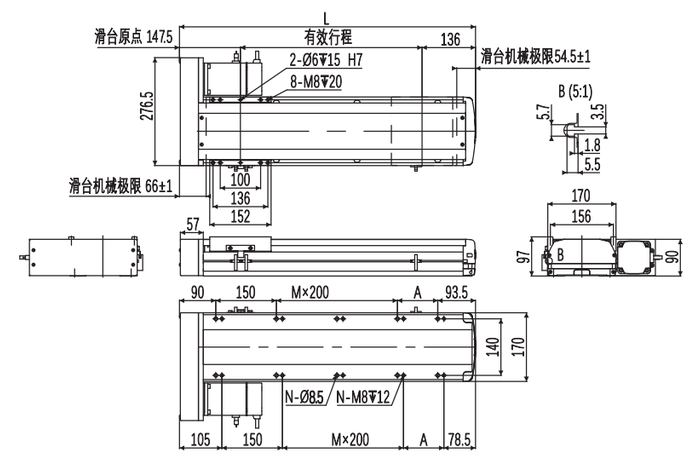

有效行程	100	150	200	250	300	350	400	450	500	550	600	650	700	750	800	850	900	950	1000	1050	1100	1150	1200	1250
L	383.5	433.5	483.5	533.5	583.5	633.5	683.5	733.5	783.5	833.5	883.5	933.5	983.5	1033.5	1083.5	1133.5	1183.5	1233.5	1283.5	1333.5	1383.5	1433.5	1483.5	1533.5
A	50	100	150	200	50	100	150	200	50	100	150	200	50	100	150	200	50	100	150	200	50	100	150	200
M	0	0	0	0	1	1	1	1	2	2	2	2	3	3	3	3	4	4	4	4	5	5	5	5
N	6	6	6	6	8	8	8	8	10	10	10	10	12	12	12	12	14	14	14	14	16	16	16	16
KG	10.3	11.07	11.84	12.61	13.38	14.15	14.92	15.69	16.47	17.24	18.01	18.78	19.55	20.32	21.09	21.86	22.63	23.4	24.18	24.95	25.72	26.49	27.26	28.03

PSS200 单轴/1-Axis

滚珠丝杆驱动
Ball Screw Drive

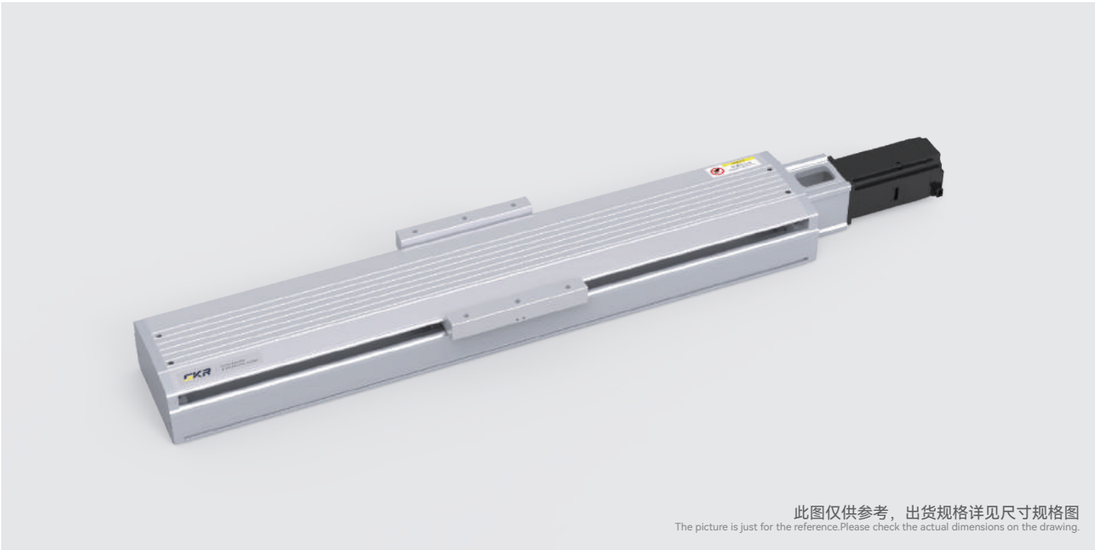

此图仅供参考，出货规格详见尺寸规格图
The picture is just for the reference.Please check the actual dimensions on the drawing.

最大行程 Maximum Stroke	最高速度 Maximum Stroke	额定扭矩 Maximux Static Torque	滚珠丝杆 Ball Screw	直线导轨 Linear Guide
1500mm	1250mm/s	2.39N·m	ø25mm	20×15-2支

电机马达连接方式 Motor Connection Style

BC

BL

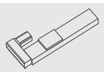
BR

BM

型号表示方式
Ordering Method

PSS200 – L05 – S100 – BC – T75B – C1 – N

本体型号 Ontology Model

滚珠丝杆导程 Ball Screw Lead
- 05 5mm
- 10 10mm
- 25 25mm

有效行程 Maximum Stroke
- 标准范围 100 - 1500mm
- 行程间隔 50mm Pitch

马达连接方式 Motor Position
- BC 马达直连外置 Motor Direct Connection
- BM 马达下折 Under Linear Module
- BL 马达左折 Left Linear Module
- BR 马达右折 Right Linear Module

马达品牌、功率 Coil Specifications
- T 台达（标准） Delta
- P 松下（标准） Panasonic
- Y 安川（标准） Yaskawa
- C 客户自配 Customer Preared
- 10 100w
- 20 200w
- 40 400w
- 75 750w
- B 有刹车 With Brake *

注：若无刹车则不表示；选用步进电机请咨询销售人员。

原点感应器 Origin Sensor
- 外挂型 Out Side
  - C 马达侧 Moter side
  - D 反马达侧 Opposite Motor Side
- 无 No Sensor
  - E 无 No Sensor

端点极限感应器 Limit Sensor
- 1 1只 pcs
- 2 2只 pcs
- 3 3只 pcs
- 无 No Sensor
  - 0 无 No Sensor

非标定制 Non-Standard Model

基本规格 Specification

性能	重复定位精度 Repeatability (mm)		±0.01			
	滚珠丝杆导程 Ball Screw Lead (mm)		5	10	25	
	最高速度 Maximum Speed (mm/s)		250	500	1250	
	最大可搬运重量 Maximum Payload	水平使用 Horizontal(kg)	140	140	95	
		垂直使用 Vertical(kg)	50	40	18	
	额定推力 Rate Thrust (N)		2943	1471	588	
	标准行程 Stroke Pitch (mm)		100~1500mm / 间隔 50mm pitch			
配件	驱动功率 AC Servo Motor Output (W)		750			
	滚珠丝杆外径 Ball Screw ø (mm)		C7ø25			
	直线导轨 Linear Guide(mm)		W20×H15			
	联轴器 Couping(mm)		17×19			
	原点感应器 Home Sensor	外挂 Outside	EE-SX672(NPN) EE-SX672P(PNP)			

感应器接线图（原点及端点） Sensor Layout

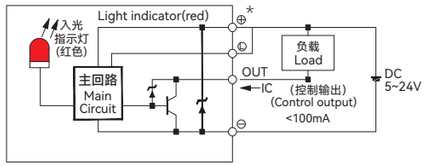

*行程超过900时，会产生滚珠丝杆偏振，此时请降低工作速度。
*When the srtoke is over 900mm,the run-out of the ball screw will occur. We recommend to low down the working speed under this cicumstances.
*马达加减速设定0.2秒。
*Acceleration and deacceleration value is set 0.2 second.
*本产品标准行程工作速度请参照P050页应用。
*Please refer to page P050 for standard stroke working speed.

容许负载力矩表 Allowable Overhang

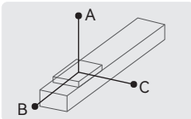

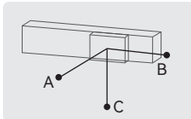

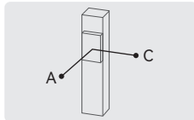

单位(unit): mm

水平安装 Horizontal Installation		A	B	C
导程5 Lead	100kg	4800	433	357
	120kg	3680	291	231
	140kg	3157	196	147
导程10 Lead	100kg	3020	363	274
	120kg	2354	234	167
	140kg	1913	149	95
导程25 Lead	65kg	1322	414	258
	75kg	936	251	136
	95kg	693	150	62

单位(unit): mm

墙壁安装 Wall Installation		A	B	C
导程5 Lead	100kg	300	369	4300
	120kg	212	269	3511
	140kg	147	196	3157
导程10 Lead	100kg	227	303	2700
	120kg	151	214	2244
	140kg	95	149	1913
导程25 Lead	70kg	220	364	1204
	80kg	115	220	866
	95kg	62	150	693

单位(unit): mm

垂直安装 Vertical Installation		A	C
导程5 Lead	30kg	2155	2155
	40kg	1568	1568
	50kg	1088	1088
导程10 Lead	25kg	2305	2305
	35kg	1595	1595
	40kg	1196	1196
导程25 Lead	15kg	2511	2511
	18kg	1833	1833
	—	—	—

静态容许负载惯量 Static Loading Moment

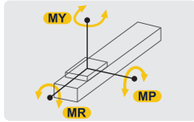

单位(unit): N·m

水平安装 Horizontal Installation	
MY	1032
MP	1034
MR	908

*力矩所表示的数据，代表重心。
*The torque value in the chart indicate the center of gravity.
*产品在规范的使用条件下,使用寿命为10000公里。
*Operation life is 10,000km when the product is using under the specified conditions.
*倒吊使用无法套用标准规范，如有需求请与我们联系。
*Data information is not for ceiling-mount inverse use, contact us for the details if you want to apply ceiling-mount inverse usage.

推荐搭配伺服电机一览表 Recommended Motor Table

品牌 Brand	特征码 Coding	有无刹车 Wherer With Brake	马达功率 Motor Power	电源电压 (AC-voltage)	伺服马达型号 Motor Model	伺服驱动型号 Motor Model
台达 Delta	T	无刹车(水平使用) Without Brake(Horizontal Type)	750W	220V	ECMA-C20807RS	ASD-B2-0721-B
		有刹车(垂直使用) With Brake(Vertical Type)	750W	220V	ECMA-C20807SS	ASD-B2-0721-B
松下 Panasonic	P	无刹车(水平使用) Without Brake(Horizontal Type)	750W	220V	MHMF082L1U2M	MCDLN35SG
		有刹车(垂直使用) With Brake(Vertical Type)	750W	220V	MHMF082L1V2M	MCDLN35SG
安川 Yaskawa	Y	无刹车(水平使用) Without Brake(Horizontal Type)	750W	220V	SGM7J08AFC6S	SGD7S5R5A00A002
		有刹车(垂直使用) With Brake(Vertical Type)	750W	220V	SGM7J08AFC6E	SGD7S5R5A00A002

PSS200 单轴/1-Axis

滚珠丝杆驱动
Ball Screw Drive

BC 马达直连
Motor Direct Connection

单位(Unit):mm

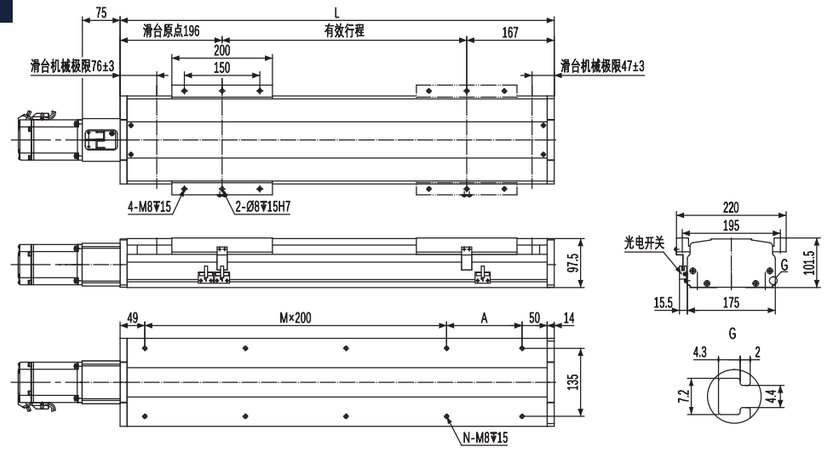

有效行程	100	150	200	250	300	350	400	450	500	550	600	650	700	750	800	850	900	950	1000	1050	1100	1150	1200	1250	1300	1350	1400	1450	1500
L	463	513	563	613	663	713	763	813	863	913	963	1013	1063	1113	1163	1213	1263	1313	1363	1413	1463	1513	1563	1613	1663	1713	1763	1813	1863
A	150	200	50	100	150	200	50	100	150	200	50	100	150	200	50	100	150	200	50	100	150	200	50	100	150	200	50	100	150
M	1	1	2	2	2	2	3	3	3	3	4	4	4	4	5	5	5	5	6	6	6	6	7	7	7	7	8	8	8
N	6	6	8	8	8	8	10	10	10	10	12	12	12	12	14	14	14	14	16	16	16	16	18	18	18	18	20	20	20
KG	14.5	15.5	16.5	17.5	18.5	19.5	20.5	21.5	22.5	23.5	24.5	25.5	26.5	27.5	28.5	29.5	30.5	31.5	32.5	33.5	34.5	35.5	36.5	37.5	38.5	39.5	40.5	41.5	42.5

BM 马达下折
Under Linear Module

单位(Unit):mm

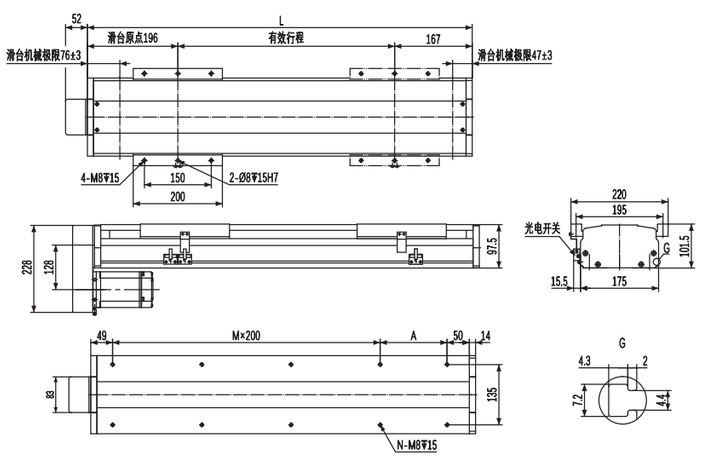

有效行程	100	150	200	250	300	350	400	450	500	550	600	650	700	750	800	850	900	950	1000	1050	1100	1150	1200	1250	1300	1350	1400	1450	1500
L	463	513	563	613	663	713	763	813	863	913	963	1013	1063	1113	1163	1213	1263	1313	1363	1413	1463	1513	1563	1613	1663	1713	1763	1813	1863
A	150	200	50	100	150	200	50	100	150	200	50	100	150	200	50	100	150	200	50	100	150	200	50	100	150	200	50	100	150
M	1	1	2	2	2	2	3	3	3	3	4	4	4	4	5	5	5	5	6	6	6	6	7	7	7	7	8	8	8
N	6	6	8	8	8	8	10	10	10	10	12	12	12	12	14	14	14	14	16	16	16	16	18	18	18	18	20	20	20
KG	14.5	15.5	16.5	17.5	18.5	19.5	20.5	21.5	22.5	23.5	24.5	25.5	26.5	27.5	28.5	29.5	30.5	31.5	32.5	33.5	34.5	35.5	36.5	37.5	38.5	39.5	40.5	41.5	42.5

BL 马达左折
Left Linear Module

单位(Unit):mm

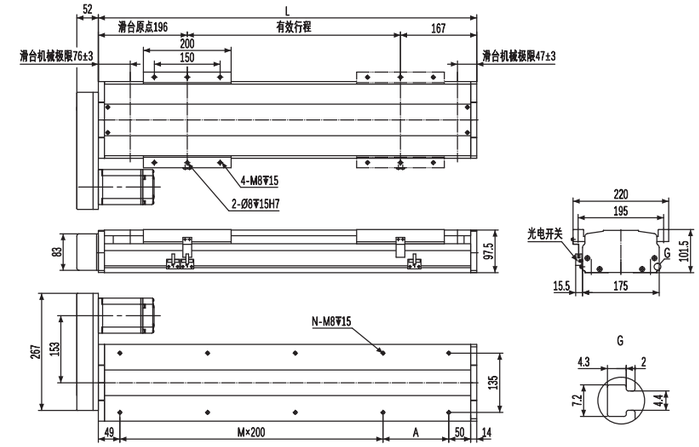

有效行程	100	150	200	250	300	350	400	450	500	550	600	650	700	750	800	850	900	950	1000	1050	1100	1150	1200	1250	1300	1350	1400	1450	1500
L	463	513	563	613	663	713	763	813	863	913	963	1013	1063	1113	1163	1213	1263	1313	1363	1413	1463	1513	1563	1613	1663	1713	1763	1813	1863
A	150	200	50	100	150	200	50	100	150	200	50	100	150	200	50	100	150	200	50	100	150	200	50	100	150	200	50	100	150
M	1	1	2	2	2	2	3	3	3	3	4	4	4	4	5	5	5	5	6	6	6	6	7	7	7	7	8	8	8
N	6	6	8	8	8	8	10	10	10	10	12	12	12	12	14	14	14	14	16	16	16	16	18	18	18	18	20	20	20
KG	14.5	15.5	16.5	17.5	18.5	19.5	20.5	21.5	22.5	23.5	24.5	25.5	26.5	27.5	28.5	29.5	30.5	31.5	32.5	33.5	34.5	35.5	36.5	37.5	38.5	39.5	40.5	41.5	42.5

BR 马达右折
Right Linear Module

单位(Unit):mm

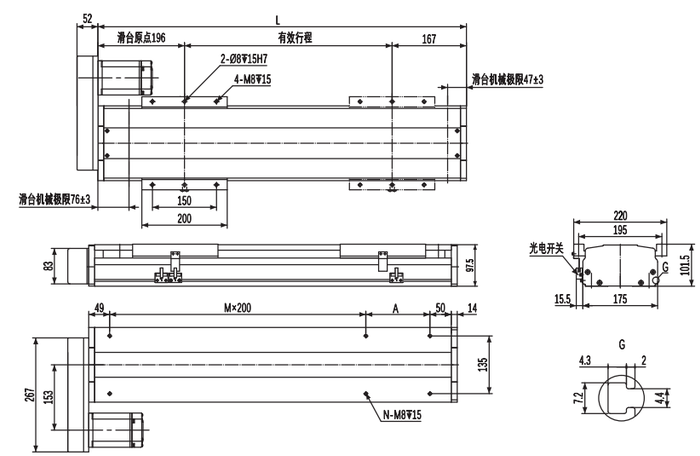

有效行程	100	150	200	250	300	350	400	450	500	550	600	650	700	750	800	850	900	950	1000	1050	1100	1150	1200	1250	1300	1350	1400	1450	1500
L	463	513	563	613	663	713	763	813	863	913	963	1013	1063	1113	1163	1213	1263	1313	1363	1413	1463	1513	1563	1613	1663	1713	1763	1813	1863
A	150	200	50	100	150	200	50	100	150	200	50	100	150	200	50	100	150	200	50	100	150	200	50	100	150	200	50	100	150
M	1	1	2	2	2	2	3	3	3	3	4	4	4	4	5	5	5	5	6	6	6	6	7	7	7	7	8	8	8
N	6	6	8	8	8	8	10	10	10	10	12	12	12	12	14	14	14	14	16	16	16	16	18	18	18	18	20	20	20
KG	14.5	15.5	16.5	17.5	18.5	19.5	20.5	21.5	22.5	23.5	24.5	25.5	26.5	27.5	28.5	29.5	30.5	31.5	32.5	33.5	34.5	35.5	36.5	37.5	38.5	39.5	40.5	41.5	42.5

PSS220 单轴/1-Axis

滚珠丝杆驱动
Ball Screw Drive

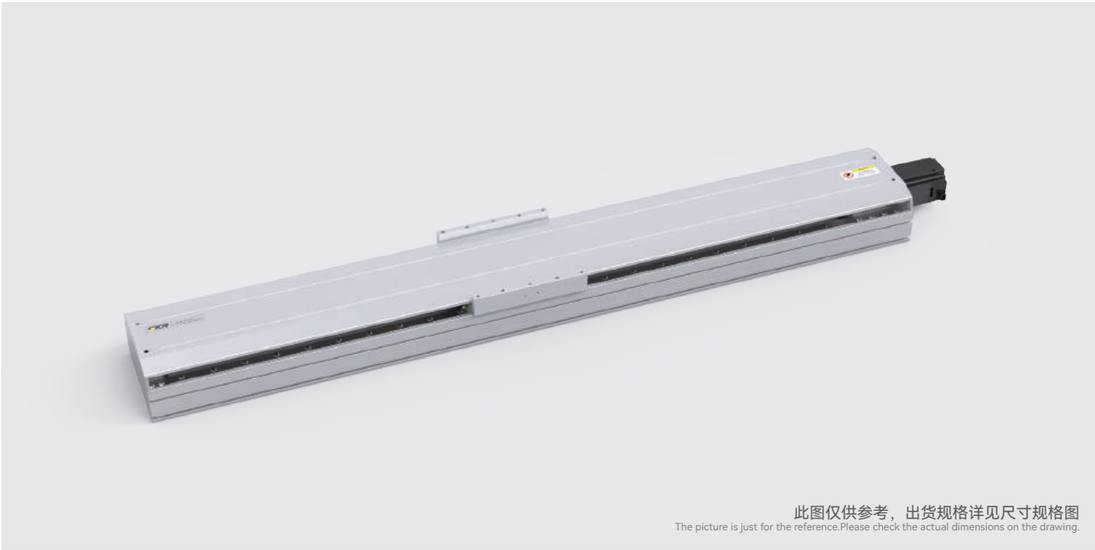

此图仅供参考，出货规格详见尺寸规格图
The picture is just for the reference.Please check the actual dimensions on the drawing.

最大行程 Maximum Stroke	最高速度 Maximum Stroke	额定扭矩 Maximux Static Torque	滚珠丝杆 Ball Screw	直线导轨 Linear Guide
1500mm	2500mm/s	2.39N·m	ø25mm	23×18-2支

电机马达连接方式 Motor Connection Style

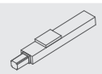
BC

BL

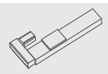
BR

BM

M

型号表示方式
Ordering Method

PSS220 – L05 – S100 – BC – T75B – C1 – N

本体型号 Ontology Model

滚珠丝杆导程 Ball Screw Lead
- 05 5mm
- 10 10mm
- 20 20mm
- 50 50mm

有效行程 Maximum Stroke
- 标准范围 100 - 1500mm
- 行程间隔 50mm Pitch

马达连接方式 Motor Position
- BC 马达直连外置 Motor Direct Connection
- BM 马达下折 Under Linear Module
- BL 马达左折 Left Linear Module
- BR 马达右折 Right Linear Module
- M 马达内置 Motor Built-In

马达品牌、功率 Coil Specifications
- T 台达（标准） Delta
- P 松下（标准） Panasonic
- Y 安川（标准） Yaskawa
- C 客户自配 Customer Preared
- 10 100w
- 20 200w
- 40 400w
- 75 750w
- B 有刹车 With Brake *

注：若无刹车则不表示；选用步进电机请咨询销售人员。

原点感应器 Origin Sensor
- 外挂型 Out Side
  - C 马达侧 Moter side
  - D 反马达侧 Opposite Motor Side
- 无 No Sensor
  - E 无 No Sensor

端点极限感应器 Limit Sensor
- 1 1只 pcs
- 2 2只 pcs
- 3 3只 pcs
- 无 No Sensor
  - 0 无 No Sensor

非标定制 Non-Standard Model

基本规格 Specification

性能	重复定位精度 Repeatability (mm)		±0.01			
	滚珠丝杆导程 Ball Screw Lead (mm)		5	10	25	50
	最高速度 Maximum Speed (mm/s)		250	500	1250	2500
	最大可搬运重量 Maximum Payload	水平使用 Horizontal(kg)	150	150	105	43
		垂直使用 Vertical(kg)	55	45	20	12
	额定推力 Rate Thrust (N)		2943	1471	588	294
	标准行程 Stroke Pitch (mm)		100~1500mm / 间隔 50mm pitch			
配件	驱动功率 AC Servo Motor Output (W)		750			
	滚珠丝杆外径 Ball Screw ø (mm)		C7ø25			
	直线导轨 Linear Guide(mm)		W23×H18			
	联轴器 Couping(mm)		17×19			
	原点感应器 Home Sensor	外挂 Outside	EE-SX672(NPN) EE-SX672P(PNP)			

感应器接线图（原点及端点） Sensor Layout

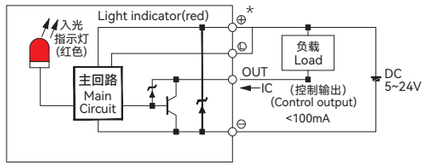

*行程超过900时，会产生滚珠丝杆偏振，此时请降低工作速度。
*When the srtoke is over 900mm,the run-out of the ball screw will occur. We recommend to low down the working speed under this cicumstances.
*马达加减速设定0.2秒。
*Acceleration and deacceleration value is set 0.2 second.
*本产品标准行程工作速度请参照P050页应用。
*Please refer to page P050 for standard stroke working speed.

容许负载力矩表 Allowable Overhang

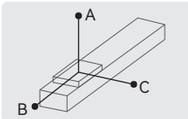

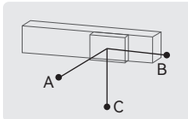

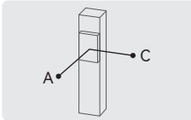

单位(unit): mm

水平安装 Horizontal Installation		A	B	C
导程5 Lead	100kg	5000	633	557
	125kg	3880	491	431
	150kg	3357	396	347
导程10 Lead	100kg	3220	563	474
	125kg	2554	434	367
	150kg	2113	349	295
导程25 Lead	65kg	1522	614	458
	85kg	1136	451	336
	105kg	893	350	262
导程50 Lead	18kg	2445	1616	1052
	30kg	1436	938	613
	43kg	978	630	412

单位(unit): mm

墙壁安装 Wall Installation		A	B	C
导程5 Lead	110kg	500	569	4500
	130kg	412	469	3711
	150kg	347	396	3357
导程10 Lead	110kg	427	503	2900
	130kg	351	414	2444
	150kg	295	349	2113
导程25 Lead	70kg	420	564	1404
	90kg	315	420	1066
	105kg	262	350	893
导程50 Lead	15kg	1272	1955	2948
	24kg	778	1190	1813
	43kg	412	630	978

单位(unit): mm

垂直安装 Vertical Installation		A	C
导程5 Lead	30kg	2355	2355
	40kg	1768	1768
	55kg	1288	1288
导程10 Lead	25kg	2505	2505
	35kg	1795	1795
	45kg	1396	1396
导程25 Lead	15kg	2711	2711
	20kg	2033	2033
	—	—	—
导程50 Lead	7kg	3511	3511
	12kg	2055	2055
	—	—	—

静态容许负载惯量 Static Loading Moment

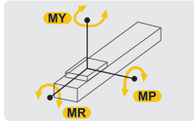

单位(unit): N·m

水平安装 Horizontal Installation	
MY	2052
MP	2052
MR	1810

*力矩所表示的数据，代表重心。
*The torque value in the chart indicate the center of gravity.
*产品在规范的使用条件下,使用寿命为10000公里。
*Operation life is 10,000km when the product is using under the specified conditions.
*倒吊使用无法套用标准规范，如有需求请与我们联系。
*Data information is not for ceiling-mount inverse use, contact us for the details if you want to apply ceiling-mount inverse usage.

推荐搭配伺服电机一览表 Recommended Motor Table

品牌 Brand	特征码 Coding	有无刹车 Wherer With Brake	马达功率 Motor Power	电源电压 (AC-voltage)	伺服马达型号 Motor Model	伺服驱动型号 Motor Model
台达 Delta	T	无刹车(水平使用) Without Brake(Horizontal Type)	750W	220V	ECMA-C20807RS	ASD-B2-0721-B
		有刹车(垂直使用) With Brake(Vertical Type)	750W	220V	ECMA-C20807SS	ASD-B2-0721-B
松下 Panasonic	P	无刹车(水平使用) Without Brake(Horizontal Type)	750W	220V	MHMF082L1U2M	MCDLN35SG
		有刹车(垂直使用) With Brake(Vertical Type)	750W	220V	MHMF082L1V2M	MCDLN35SG
安川 Yaskawa	Y	无刹车(水平使用) Without Brake(Horizontal Type)	750W	220V	SGM7J08AFC6S	SGD7S5R5A00A002
		有刹车(垂直使用) With Brake(Vertical Type)	750W	220V	SGM7J08AFC6E	SGD7S5R5A00A002

PSS220 单轴/1-Axis

滚珠丝杆驱动
Ball Screw Drive

BC 马达直连
Motor Direct Connection

单位(Unit):mm

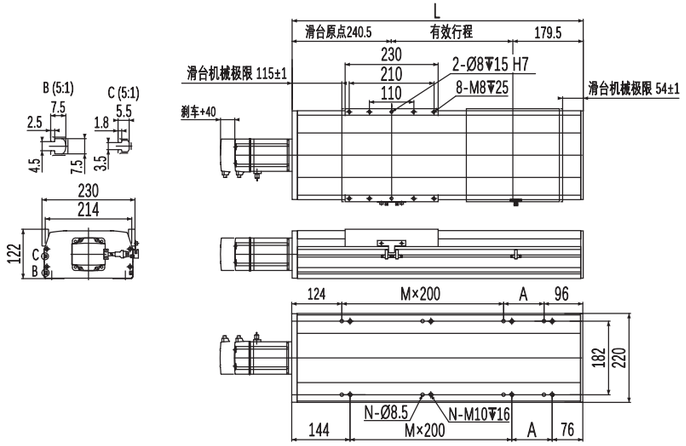

有效行程	100	150	200	250	300	350	400	450	500	550	600	650	700	750	800	850	900	950	1000	1050	1100	1150	1200	1250	1300	1350	1400	1450	1500
L	520	570	620	670	720	770	820	870	920	970	1020	1070	1120	1170	1220	1270	1320	1370	1420	1470	1520	1570	1620	1670	1720	1770	1820	1870	1920
A	100	150	200	50	100	150	200	50	100	150	200	50	100	150	200	50	100	150	200	50	100	150	200	50	100	150	200	50	100
M	1	1	1	2	2	2	2	3	3	3	3	4	4	4	4	5	5	5	5	6	6	6	6	7	7	7	7	8	8
N	6	6	6	8	8	8	8	10	10	10	10	12	12	12	12	14	14	14	14	16	16	16	16	18	18	18	18	20	20
KG	26.86	28.32	29.78	31.24	32.7	34.16	35.62	37.08	38.54	40	41.46	42.92	44.38	45.84	47.3	48.76	50.22	51.68	53.14	54.6	56.06	57.52	58.98	60.44	61.9	63.36	64.82	66.28	67.74

BM 马达下折
Under Linear Module

单位(Unit):mm

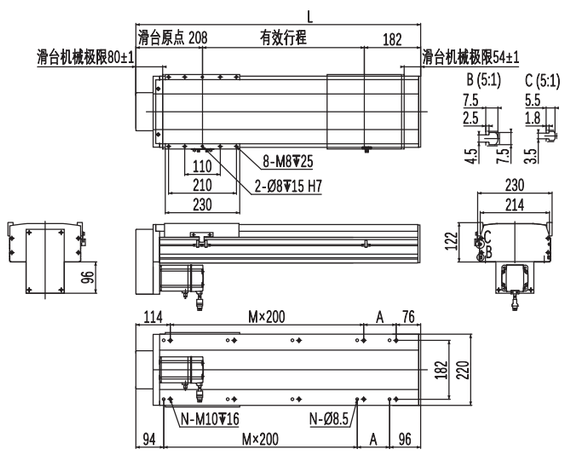

有效行程	100	150	200	250	300	350	400	450	500	550	600	650	700	750	800	850	900	950	1000	1050	1100	1150	1200	1250	1300	1350	1400	1450	1500
L	490	540	590	640	690	740	790	840	890	940	990	1040	1090	1140	1190	1240	1290	1340	1390	1440	1490	1540	1590	1640	1690	1740	1790	1840	1890
A	100	150	200	50	100	150	200	50	100	150	200	50	100	150	200	50	100	150	200	50	100	150	200	50	100	150	200	50	100
M	1	1	1	2	2	2	2	3	3	3	3	4	4	4	4	5	5	5	5	6	6	6	6	7	7	7	7	8	8
N	6	6	6	8	8	8	8	10	10	10	10	12	12	12	12	14	14	14	14	16	16	16	16	18	18	18	18	20	20
KG	25.66	27.12	28.58	30.04	31.5	32.96	34.42	35.88	37.34	38.8	40.26	41.72	43.18	44.64	46.1	47.56	49.02	50.48	51.94	53.4	54.86	56.32	57.78	59.24	60.7	62.16	63.62	65.08	66.54

BL 马达左折
Left Linear Module

单位(Unit):mm

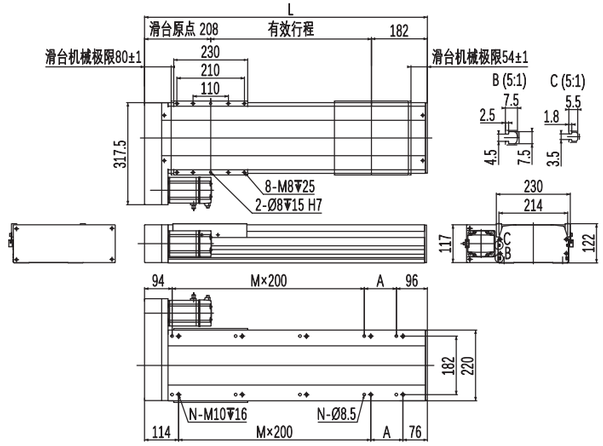

有效行程	100	150	200	250	300	350	400	450	500	550	600	650	700	750	800	850	900	950	1000	1050	1100	1150	1200	1250	1300	1350	1400	1450	1500
L	490	540	590	640	690	740	790	840	890	940	990	1040	1090	1140	1190	1240	1290	1340	1390	1440	1490	1540	1590	1640	1690	1740	1790	1840	1890
A	100	150	200	50	100	150	200	50	100	150	200	50	100	150	200	50	100	150	200	50	100	150	200	50	100	150	200	50	100
M	1	1	1	2	2	2	2	3	3	3	3	4	4	4	4	5	5	5	5	6	6	6	6	7	7	7	7	8	8
N	6	6	6	8	8	8	8	10	10	10	10	12	12	12	12	14	14	14	14	16	16	16	16	18	18	18	18	20	20
KG	25.66	27.12	28.58	30.04	31.5	32.96	34.42	35.88	37.34	38.8	40.26	41.72	43.18	44.64	46.1	47.56	49.02	50.48	51.94	53.4	54.86	56.32	57.78	59.24	60.7	62.16	63.62	65.08	66.54

BR 马达右折
Right Linear Module

单位(Unit):mm

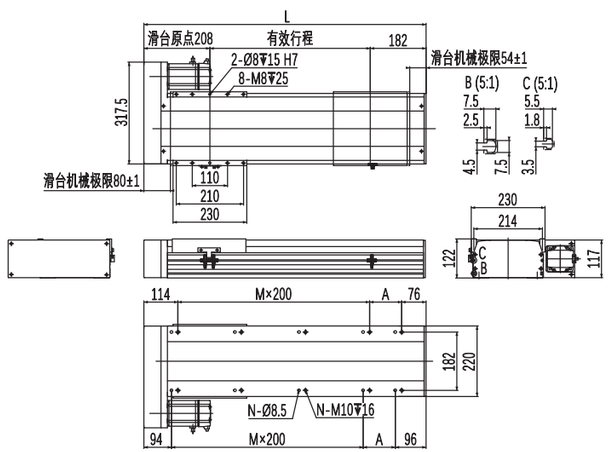

有效行程	100	150	200	250	300	350	400	450	500	550	600	650	700	750	800	850	900	950	1000	1050	1100	1150	1200	1250	1300	1350	1400	1450	1500
L	490	540	590	640	690	740	790	840	890	940	990	1040	1090	1140	1190	1240	1290	1340	1390	1440	1490	1540	1590	1640	1690	1740	1790	1840	1890
A	100	150	200	50	100	150	200	50	100	150	200	50	100	150	200	50	100	150	200	50	100	150	200	50	100	150	200	50	100
M	1	1	1	2	2	2	2	3	3	3	3	4	4	4	4	5	5	5	5	6	6	6	6	7	7	7	7	8	8
N	6	6	6	8	8	8	8	10	10	10	10	12	12	12	12	14	14	14	14	16	16	16	16	18	18	18	18	20	20
KG	25.66	27.12	28.58	30.04	31.5	32.96	34.42	35.88	37.34	38.8	40.26	41.72	43.18	44.64	46.1	47.56	49.02	50.48	51.94	53.4	54.86	56.32	57.78	59.24	60.7	62.16	63.62	65.08	66.54

PSS220 单轴/1-Axis

M 马达内置
Motor Built-In

单位(Unit):mm

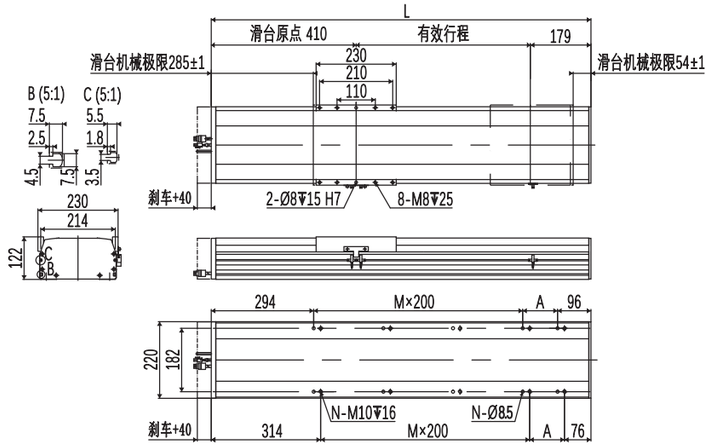

有效行程	100	150	200	250	300	350	400	450	500	550	600	650	700	750	800	850	900	950	1000	1050	1100	1150	1200	1250	1300	1350	1400	1450	1500
L	690	740	790	840	890	940	990	1040	1090	1140	1190	1240	1290	1340	1390	1440	1490	1540	1590	1640	1690	1740	1790	1840	1890	1940	1990	2040	2090
A	100	150	200	50	100	150	200	50	100	150	200	50	100	150	200	50	100	150	200	50	100	150	200	50	100	150	200	50	100
M	1	1	1	2	2	2	2	3	3	3	3	4	4	4	4	5	5	5	5	6	6	6	6	7	7	7	7	8	8
N	6	6	6	8	8	8	8	10	10	10	10	12	12	12	12	14	14	14	14	16	16	16	16	18	18	18	18	20	20
KG	29.32	30.79	32.26	33.73	35.2	36.67	38.14	39.61	41.08	42.55	44.02	45.49	46.96	48.43	49.9	51.37	52.84	54.31	55.78	57.25	58.72	60.19	61.66	63.13	64.6	66.07	67.54	69.01	70.48

企业文化: 五环理念
价值观: 以用户为是，以自己为非；要么不干，要干就干第一；
企业愿景: 成为行业主导，用户首选第一竞争力的机械传动的服务商

查产品资料
询产品价格
扫一扫关注
微信服务号